Hafa®

Life 500

127 80 00

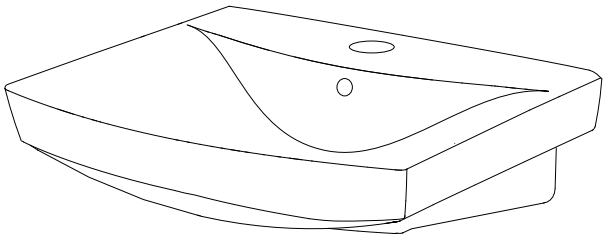

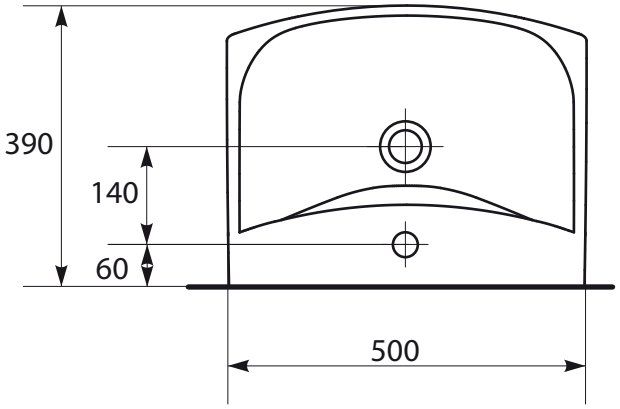

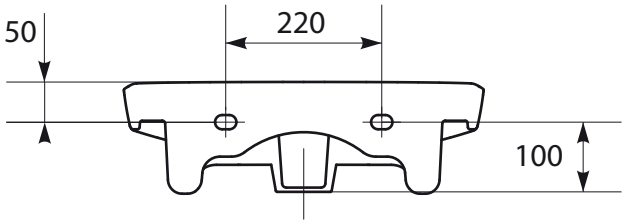

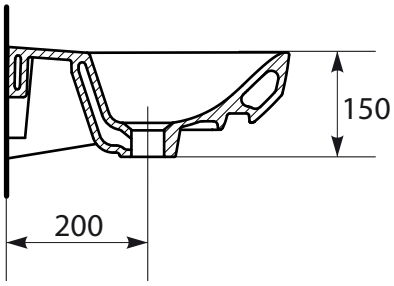

2013-11-07

www.hafa.se

Hafa®

Life 500

175 10 00

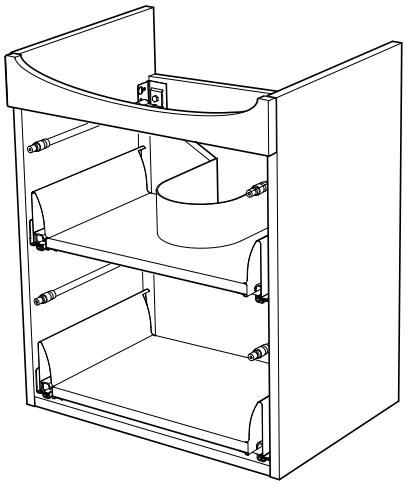

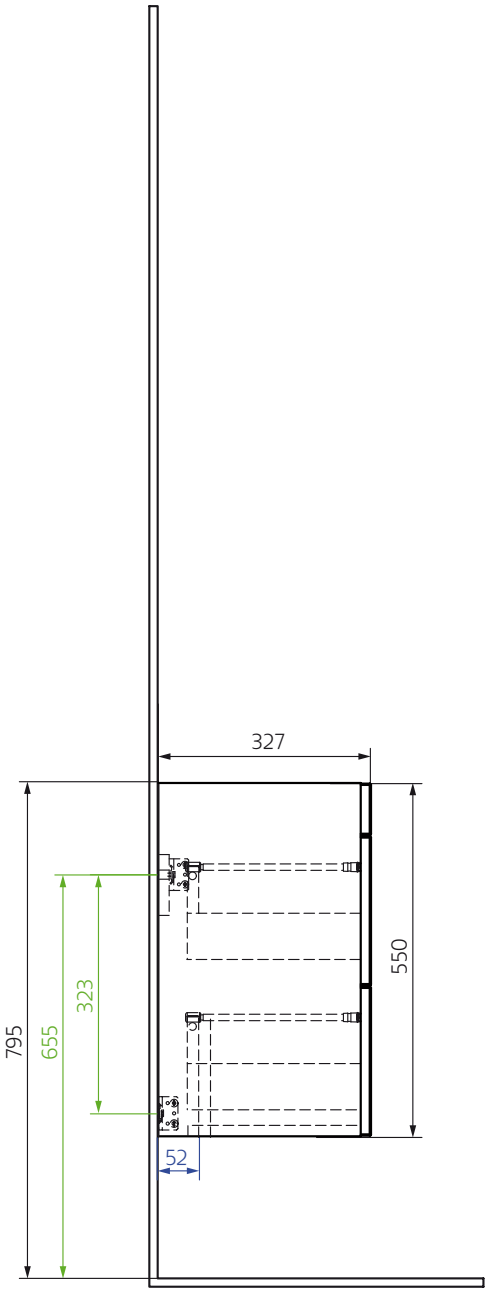

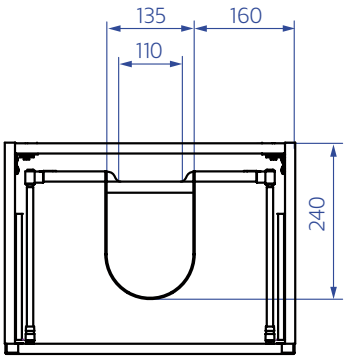

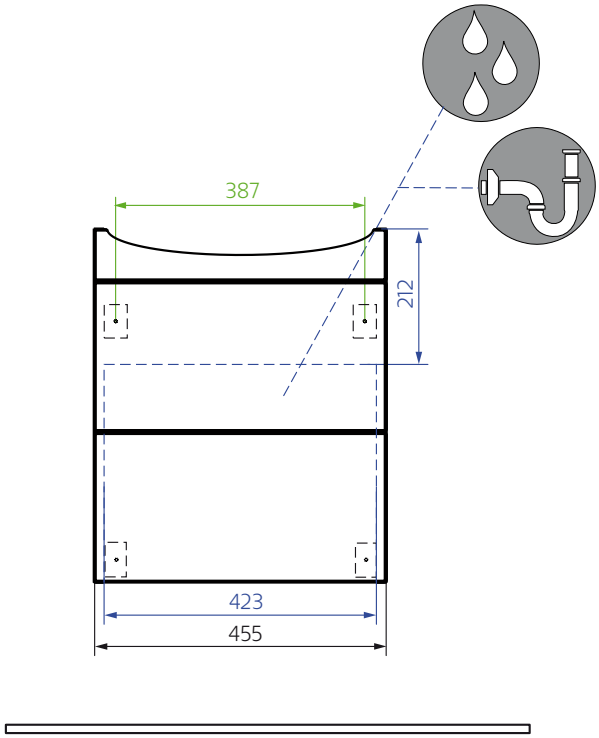

2013-09-29

www.hafa.se

Hafa®

Life 600

127 80 01

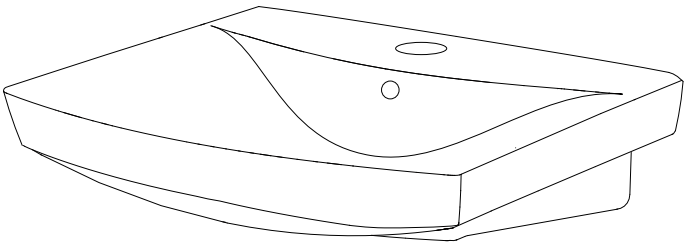

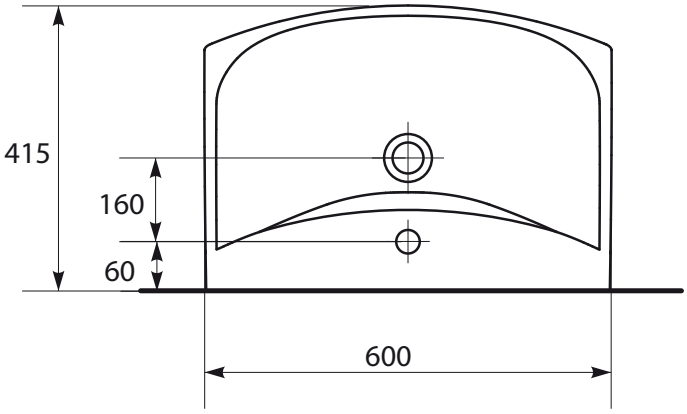

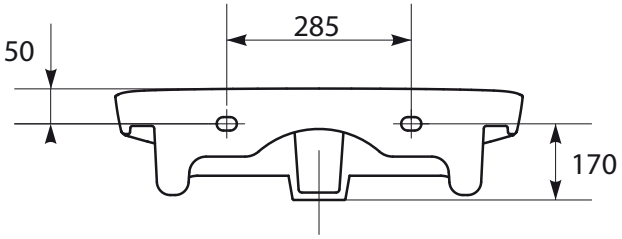

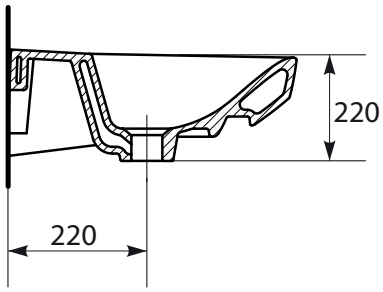

2013-11-07

www.hafa.se

Hafa®

Life 600

175 10 05

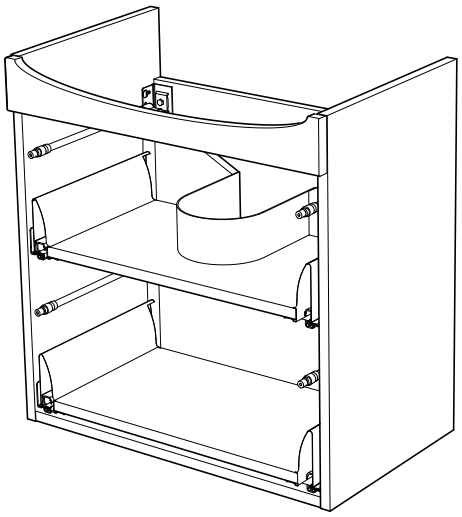

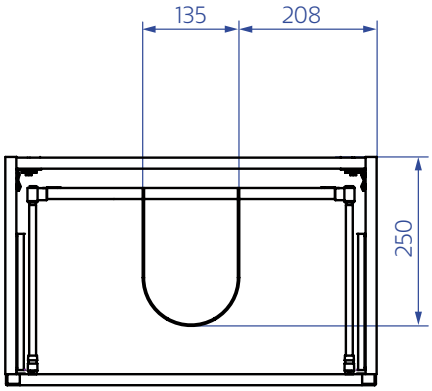

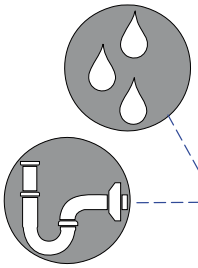

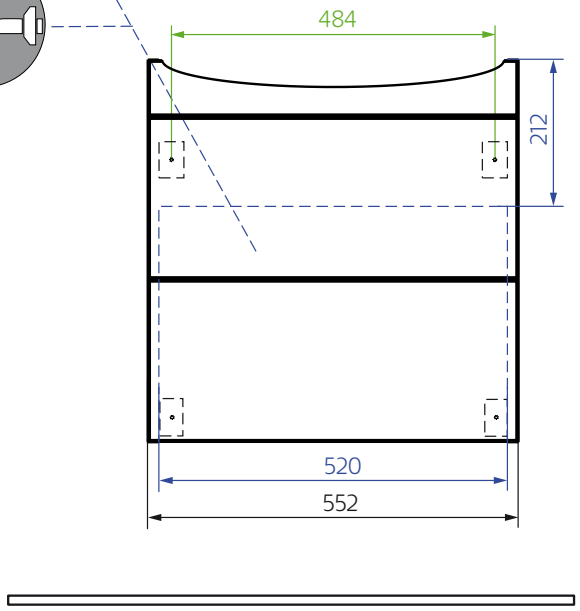

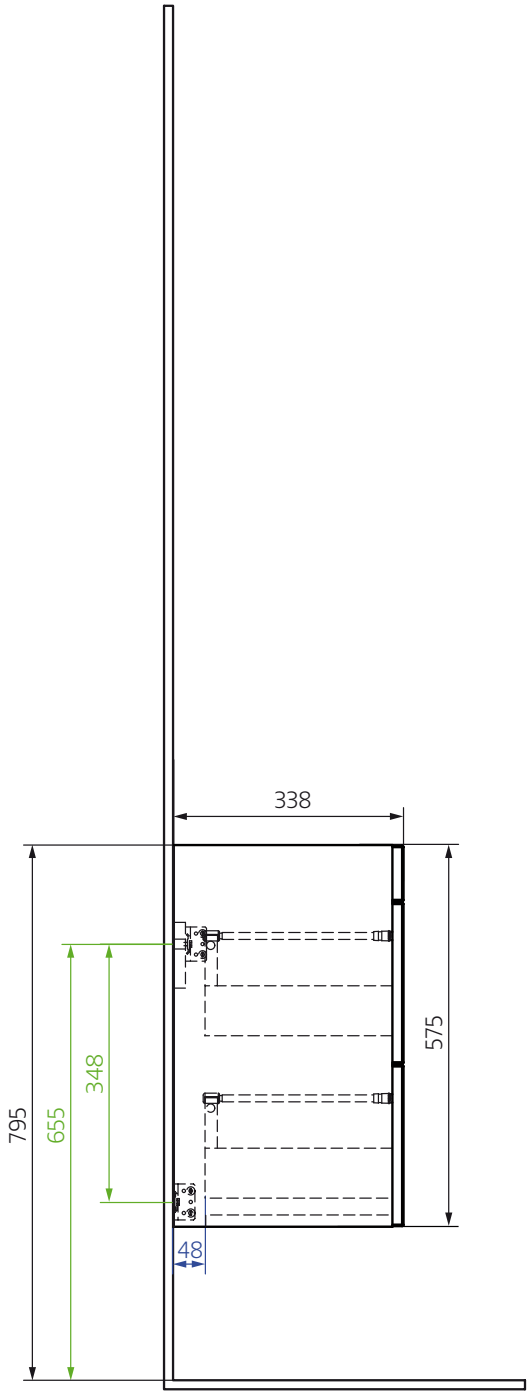

www.hafa.se

2013-09-29

Hafa®

Life 700

127 80 02

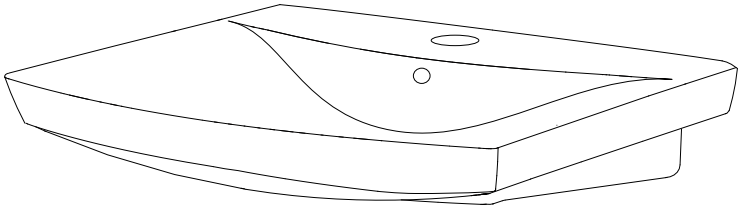

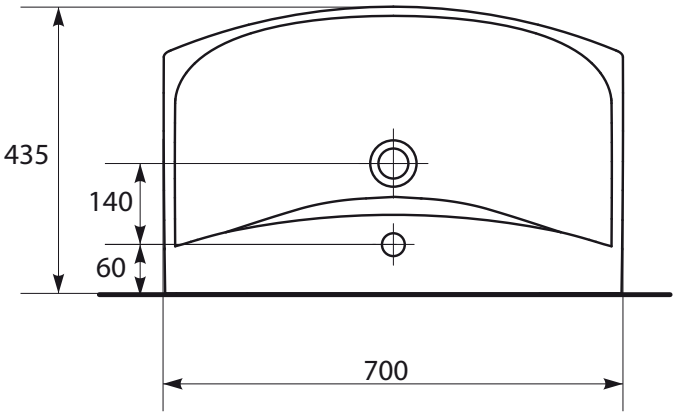

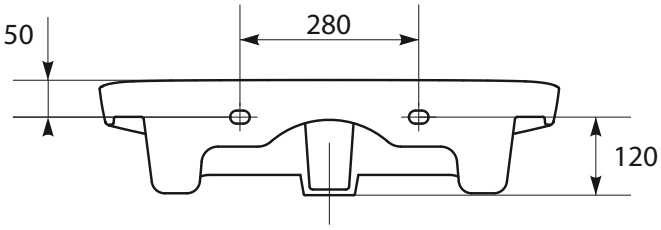

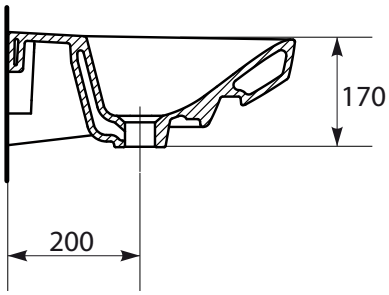

2013-11-07

www.hafa.se

Hafa®

Life 700

175 10 10

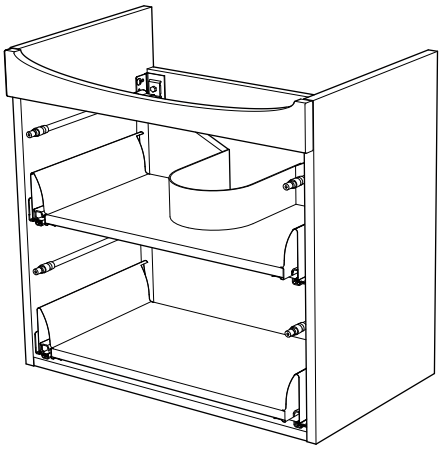

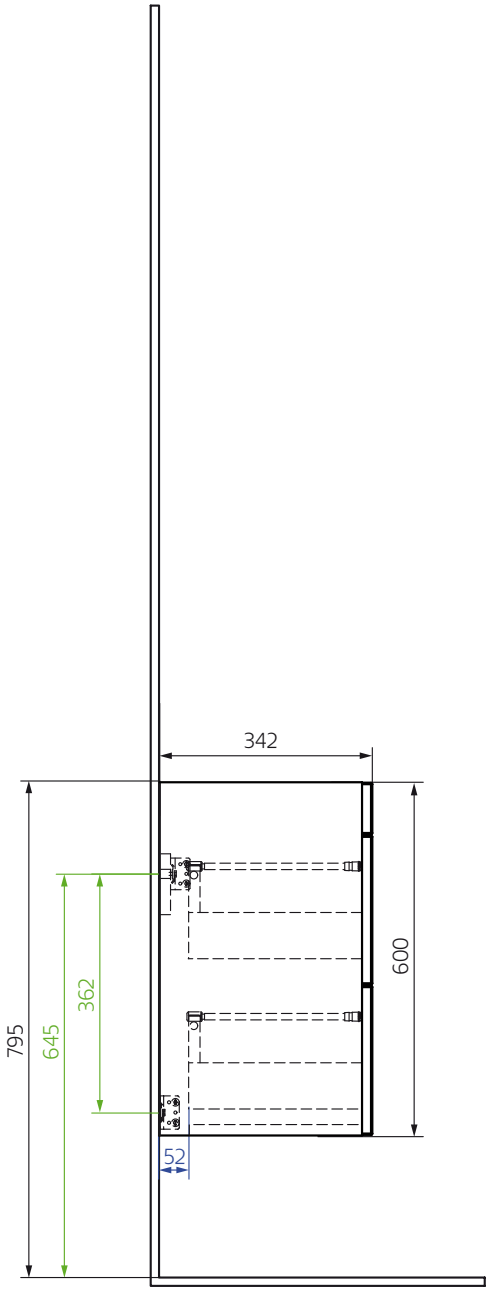

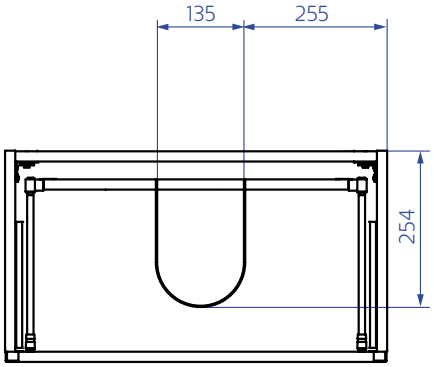

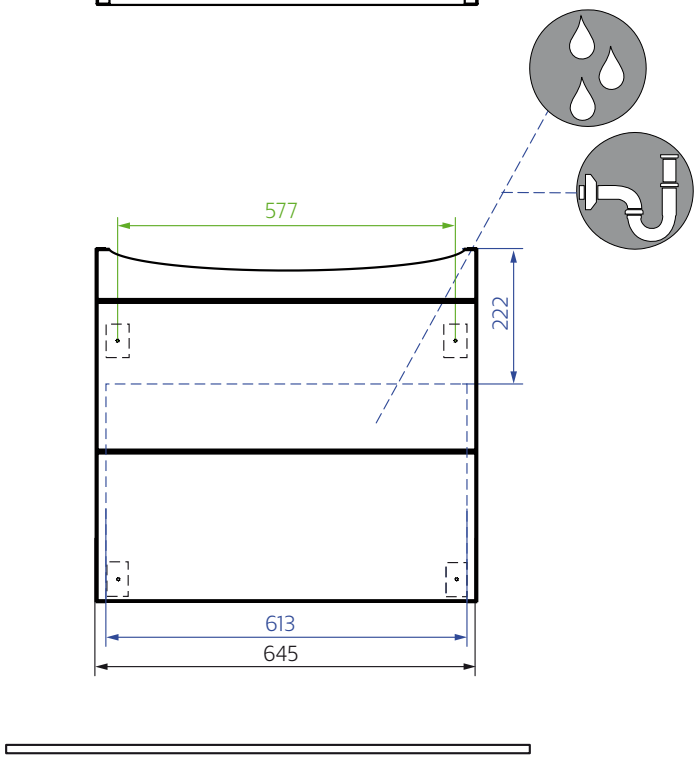

2013-09-29

www.hafa.se