UORO®

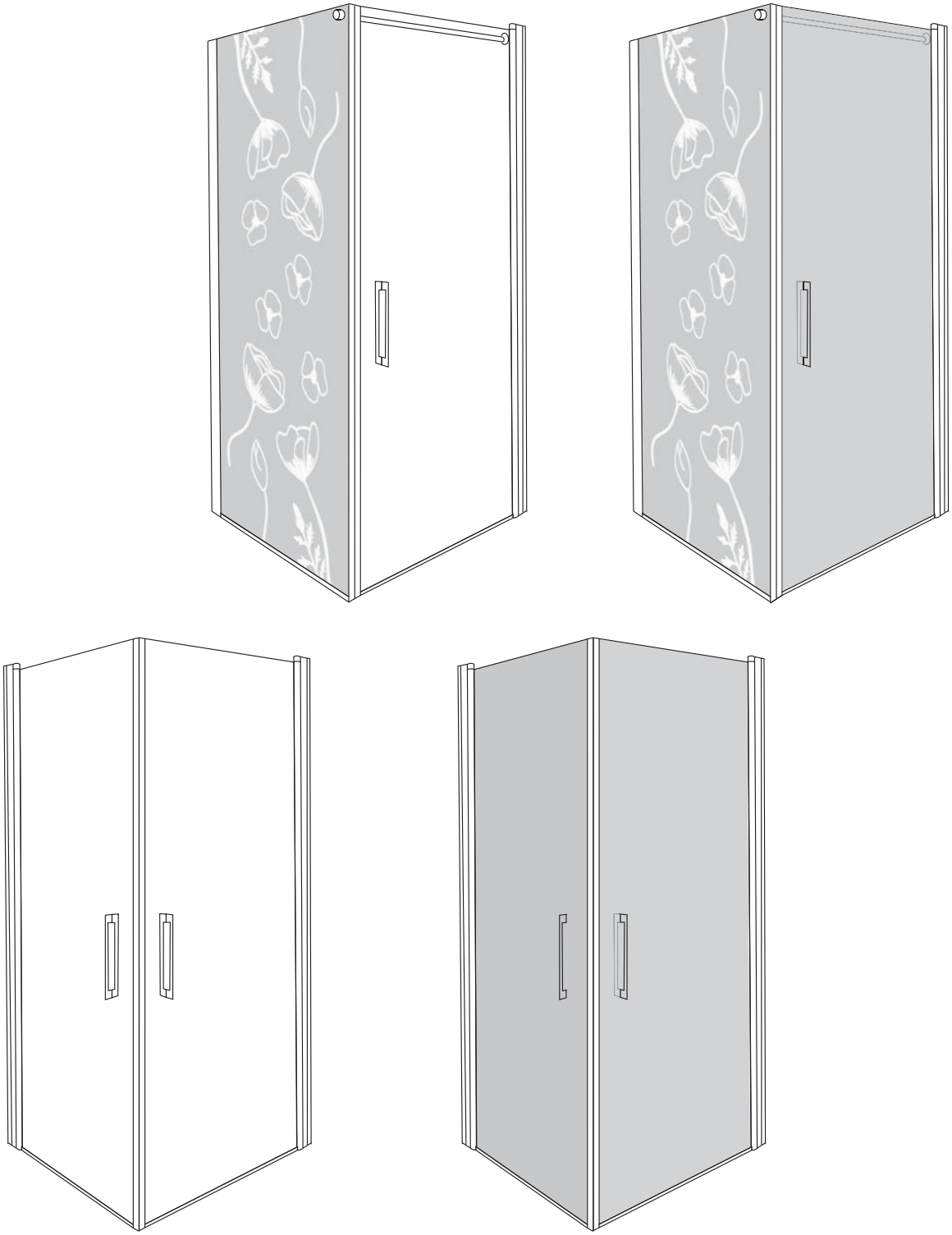

Sid/Page 2 Förpackingens innehåll/ Pakkens innehold/ Pakkens indhold/ Pakkauksen sisältö/ Contents of package

Sid/Page 4-5 Måttskiss/ Målskisse/ Målskitse/ Mittapiirros/ Measurement diagram

Sid/Page 6-19 Monteringsavnisning/ Monteringsveiledning/ Monteringsvejledning/ Asennusohje/ Assembly instruction

FROST CONCEPT

Komma igång/ Getting Started:

CE EN14428	Den här produkten uppfyller standarden EN14428 This product fulfils the EN14428 standard		Vi rekommenderar skyddsglasögon vid montering Goggles are recommended to protect the eyes
CE EN12150	Allt glas i produkten är härdat säkerhetsglas All glass used are tempered security glass		Varning: Hantera alltid glas med försiktighet! Skydda alltid kanter och hörn på glaset vid montering Caution: Always Handle Glass With Care! Always protect the edges and corners of the glass when assembling.
	Vi rekommenderar 2 personer vid montering av den här duschväggen 2 people are recommended to assemble this shower enclosure		Vi rekommenderar handskar för att få bättre grepp om glaset Gloves are recommended to prevent slippery on glass

Nödvändiga verktyg/ Tools Needed:

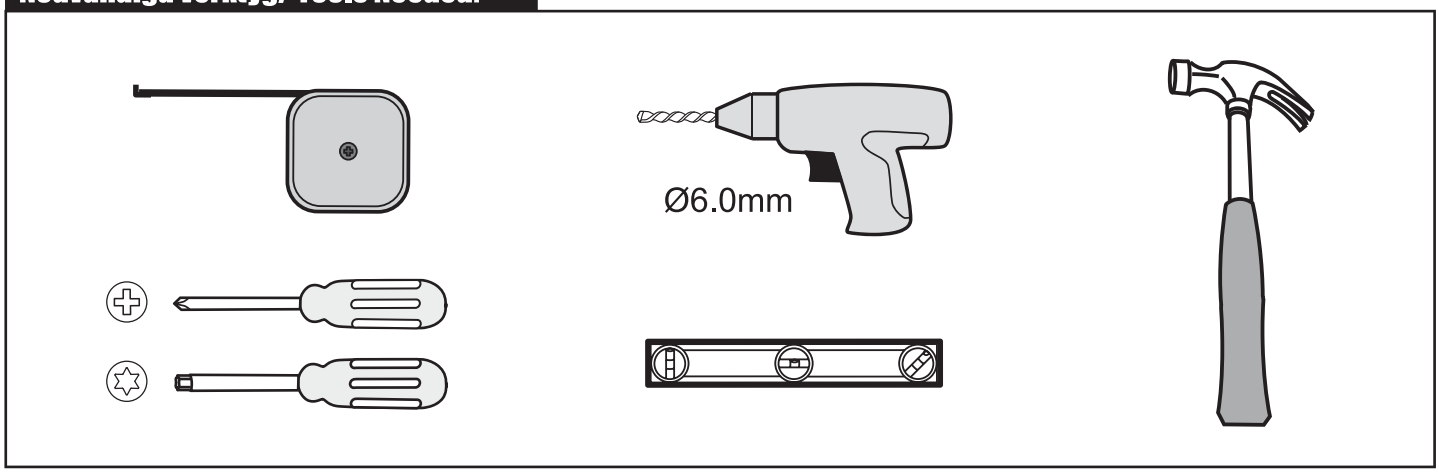

Monteringssats/ Accessory bag:

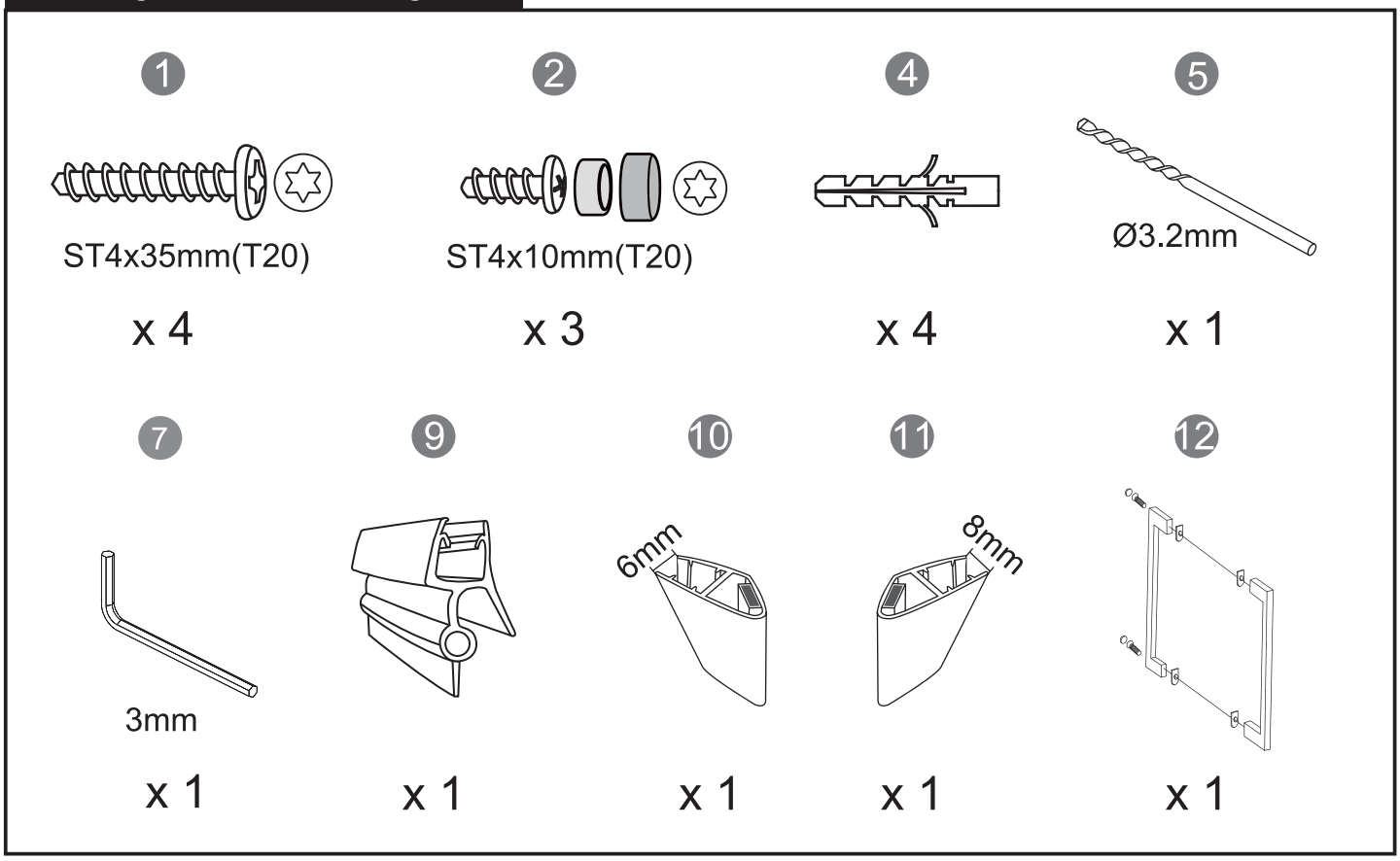

Sprängskiss/ Exploded view:

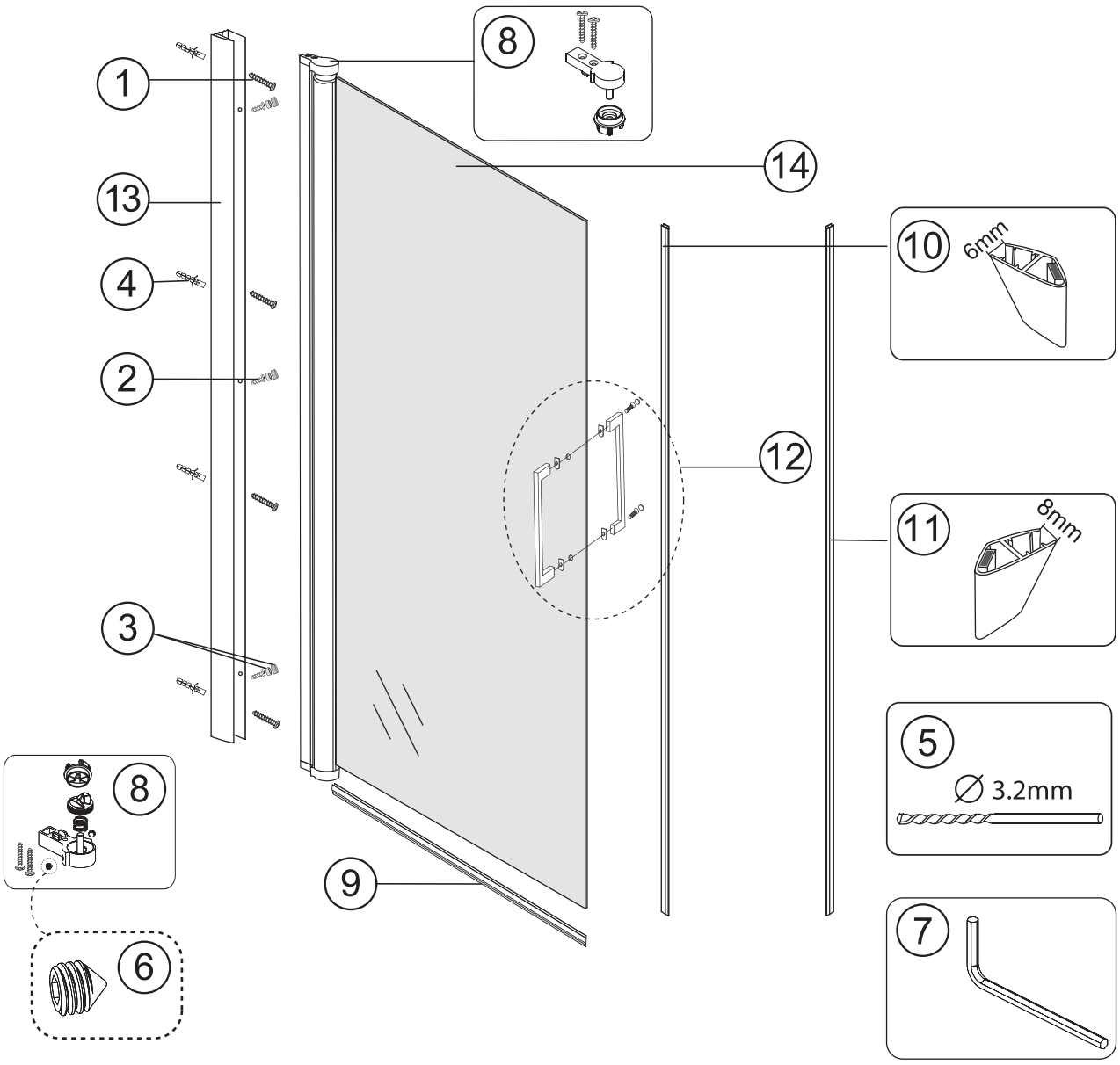

Matte Silver Model

Nr.	Art. nr.	Beskrivning/ Description	Enhet/ Unit
1	9140-A	ST4x35mm skruv med täckkåpa/ Screw with covers	st/pc
2		ST4x10mm skruv för väggprofil/ Screws for wall profile	st/pc
3		Täckkåpa för skruv/ Screw cover	st/pc
4		Plastplugg/ Plastic plug	st/pc
5		3.2mm borr/ 3.2mm Drill bit	st/pc
6		M6 skruv/ M6 nut screw	st/pc
7		Insexnyckel för M6 skruv/ Allen key for M6 nut screw	st/pc
8	9196-T	Gångjärnsset/ Hinge set	set
9	9196-U	Golvlise/ Bottom gasket	st/pc
10	9149-A	Magnetlist föt 6mm glas/ Magnetic gasket for 6mm door	st/pc
11	9149-B	Magnetlist föt 8mm dörr/ Magnetic gasket for 8mm door	st/pc
12	9149-C	Handtag set, c-c 256mm/ Handle set - cc256mm	set
13	9196-V	Väggprofil/ Wall profile	st/pc

Matte Black Model

Nr.	Art. nr.	Beskrivning/ Description	Enhet/ Unit
1	9140-A	ST4x35mm skruv med täckkåpa/ Screw with covers	st/pc
2		ST4x10mm skruv för väggprofil/ Screws for wall profile	st/pc
3		Täckkåpa för skruv/ Screw cover	st/pc
4		Plastplugg/ Plastic plug	st/pc
5		3.2mm borr/ 3.2mm Drill bit	st/pc
6		M6 skruv/ M6 nut screw	st/pc
7		Insexnyckel för M6 skruv/ Allen key for M6 nut screw	st/pc
8	9306560	Gångjärnsset/ Hinge set	set
9	9196-U	Golvlise/ Bottom gasket	st/pc
10	302050	Magnetlist föt 6mm glas/ Magnetic gasket for 6mm door	st/pc
11	302051	Magnetlist föt 8mm dörr/ Magnetic gasket for 8mm door	st/pc
12	9306562	Handtag set, c-c 256mm/ Handle set - cc256mm	set
13	9306561	Väggprofil/ Wall profile	st/pc

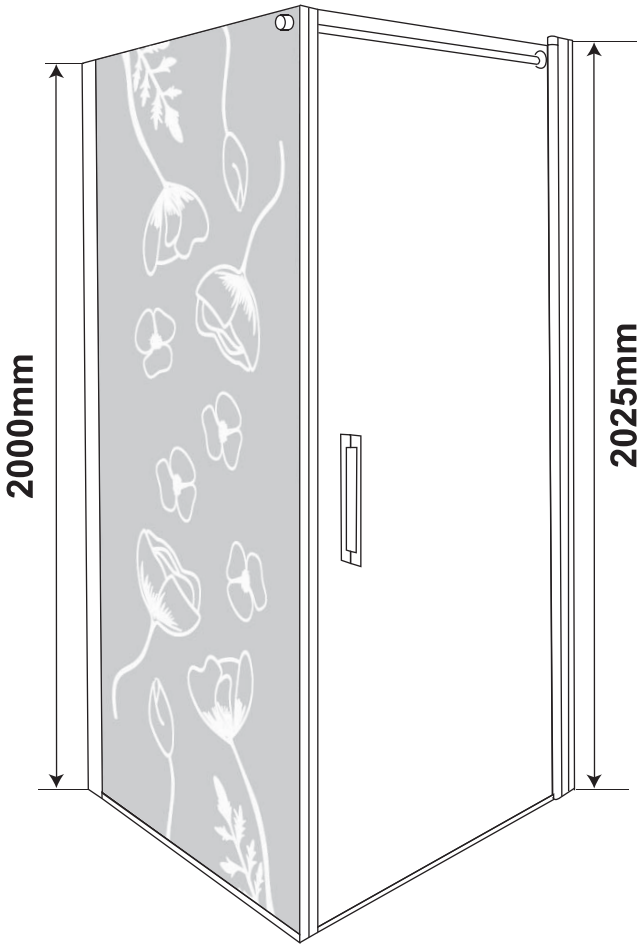

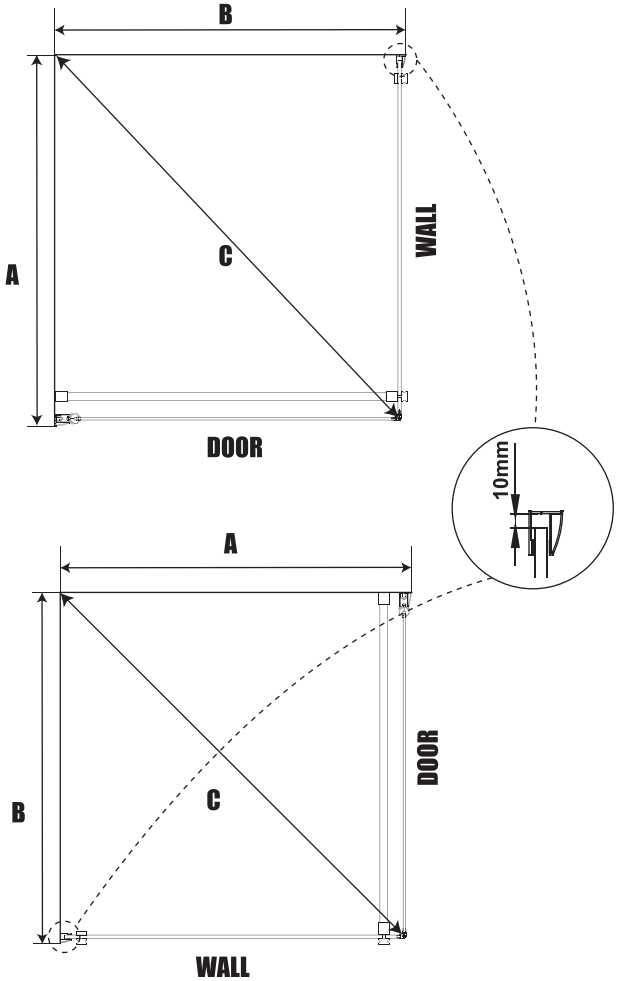

Model	A	B	C
700x900	730 - 740mm	885 - 905mm	1130 - 1135mm
800x800	830 - 840mm	785 - 805mm	1113 - 1128mm
800x900	830 - 840mm	885 - 905mm	1185 - 1200mm
900x700	930 - 940mm	685 - 705mm	1130 - 1135mm
900x800	930 - 940mm	785 - 805mm	1185 - 1200mm
900x900	930 - 940mm	885 - 905mm	1255 - 1270mm
1150x900	1184 - 1194mm	885 - 905mm	1464 - 1472mm

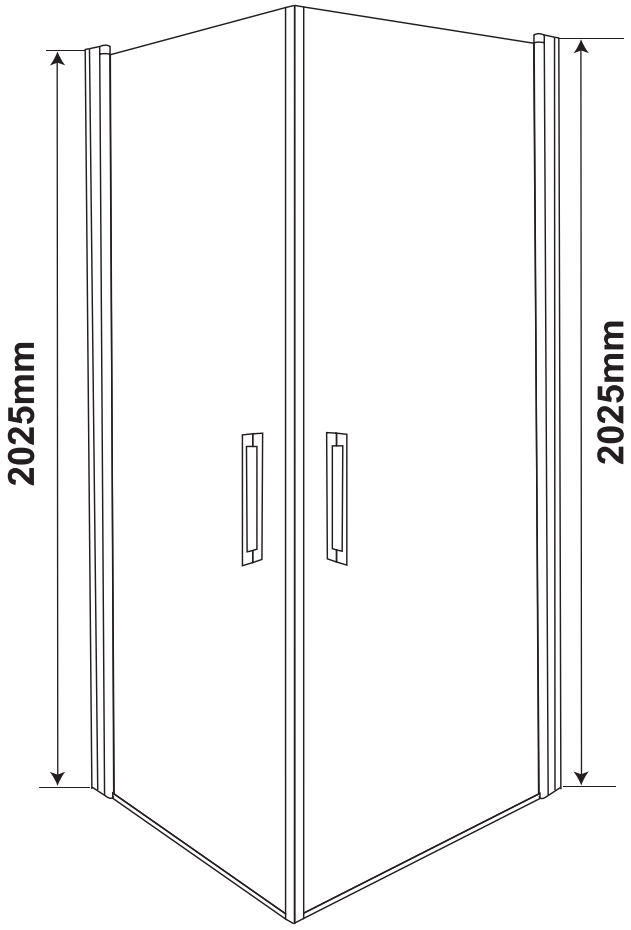

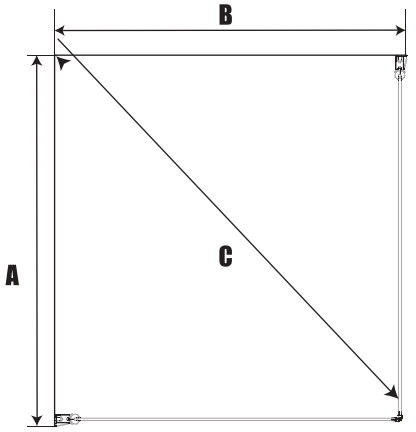

Model	A	B	C
700x700	690 - 710mm	690 - 710mm	939 - 967mm
700x800	690 - 710mm	790 - 810mm	1012 - 1041mm
700x900	690 - 710mm	890 - 910mm	1090 - 1118mm
800x700	790 - 810mm	690 - 710mm	1012 - 1041mm
800x800	790 - 810mm	790 - 810mm	1081 - 1109mm
800x900	790 - 810mm	890 - 910mm	1153 - 1182mm
900x700	890 - 910mm	690 - 710mm	1090 - 1118mm
900x800	890 - 910mm	790 - 810mm	1153 - 1182mm
900x900	890 - 910mm	890 - 910mm	1222 - 1250mm

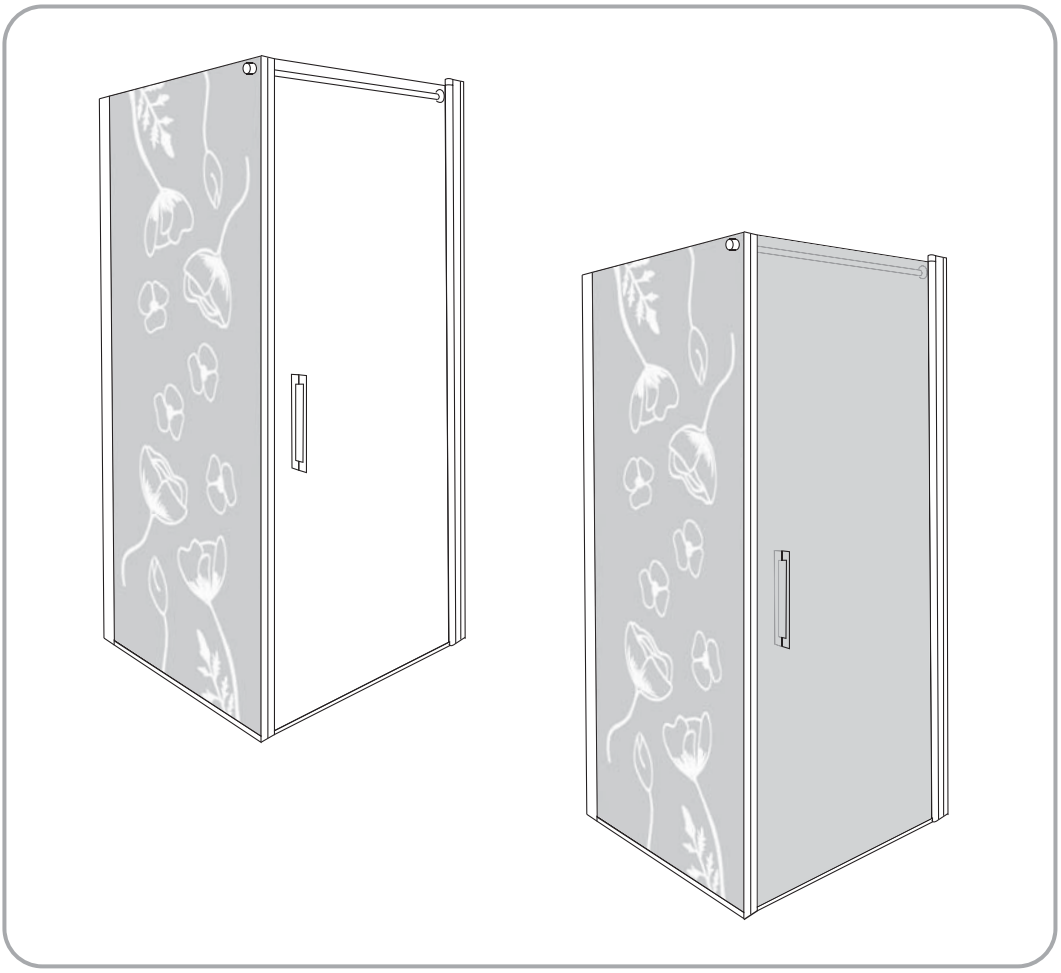

1

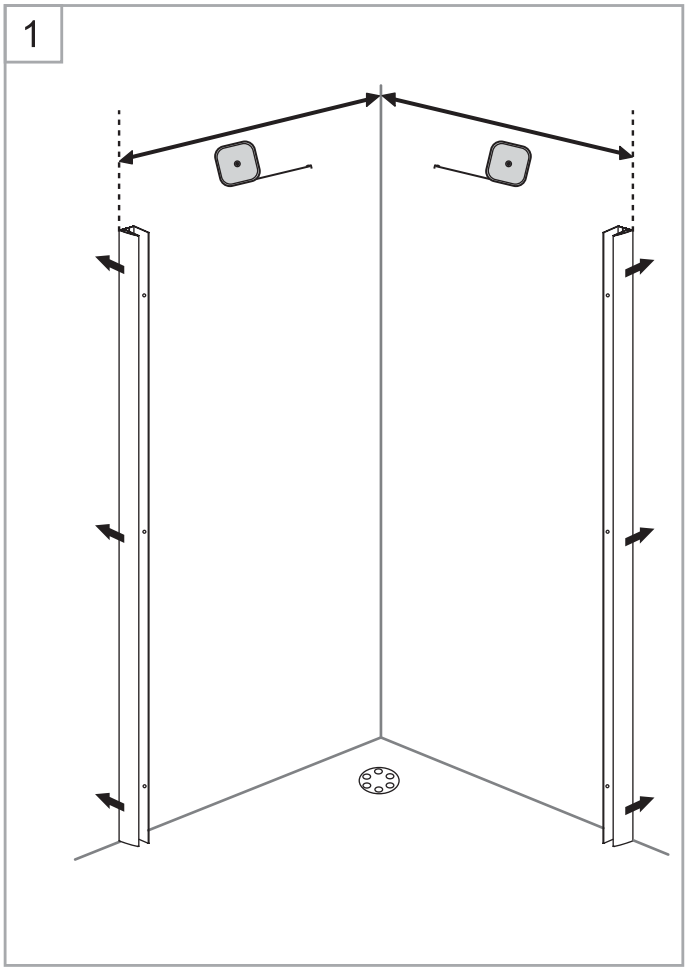

2

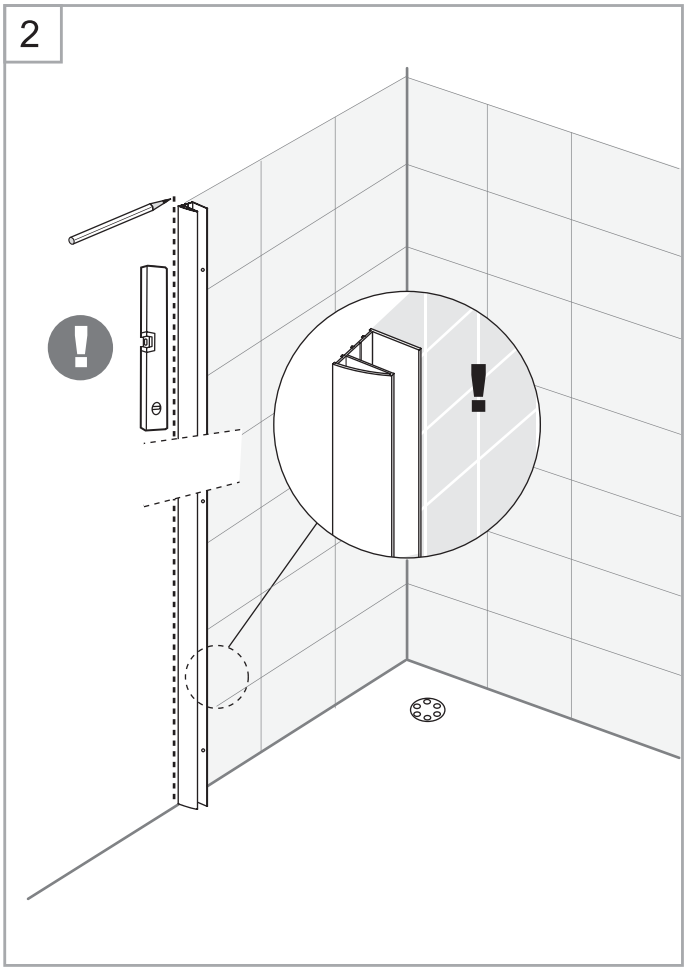

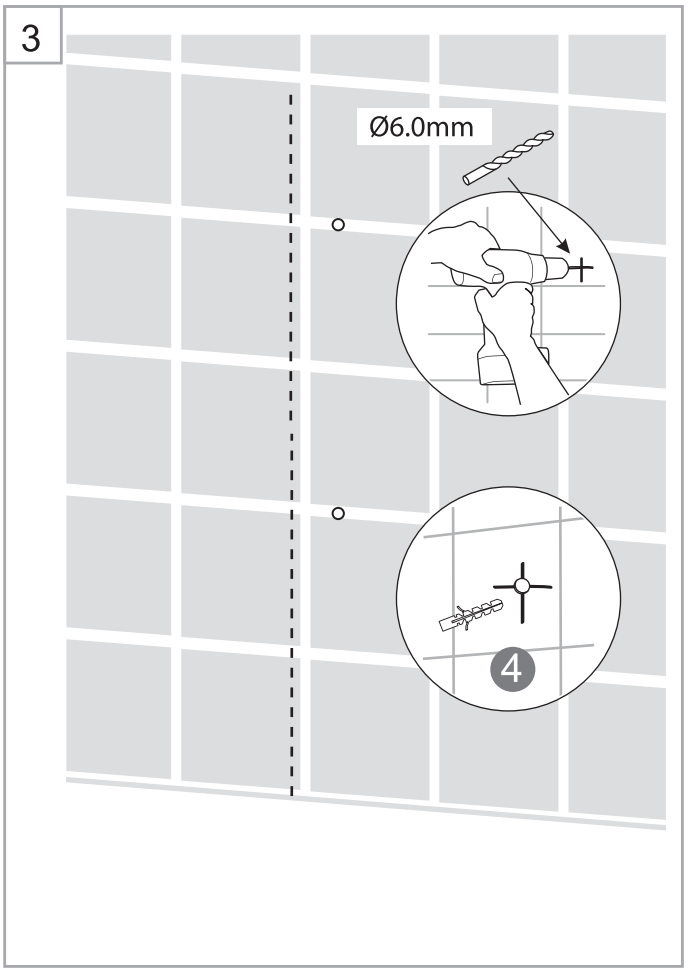
3
Ø6.0mm
4

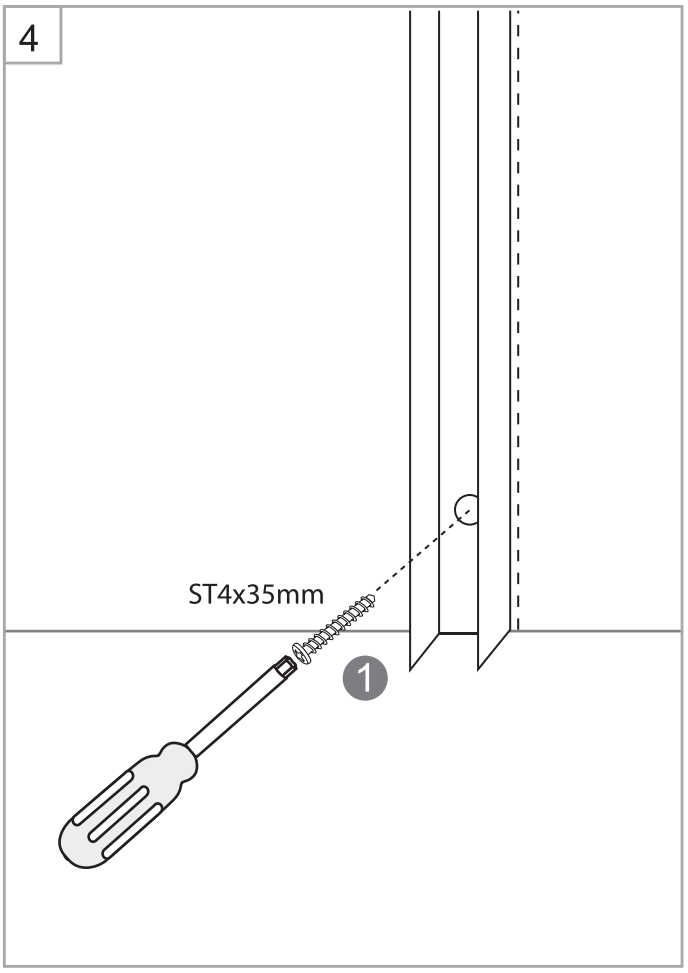
4
ST4x35mm
1

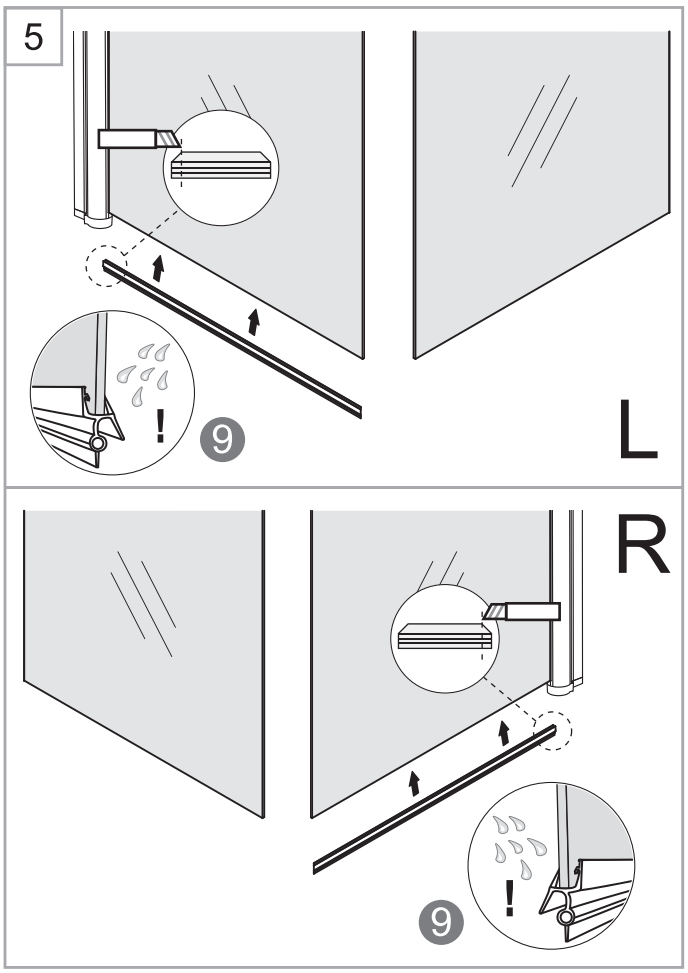
5
!
9
L
R
!
9

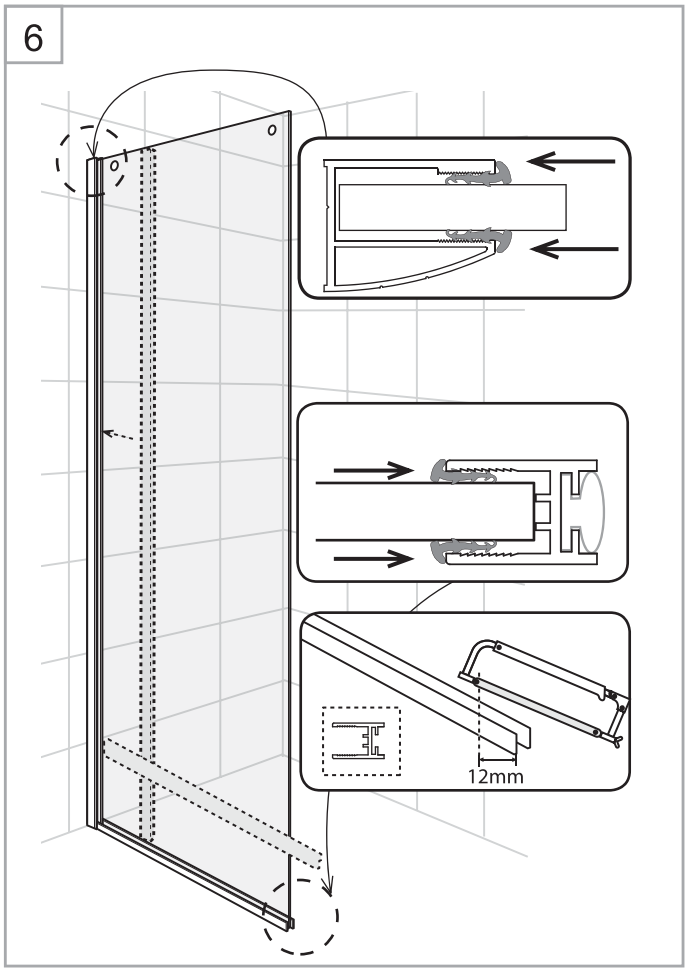
6
12mm

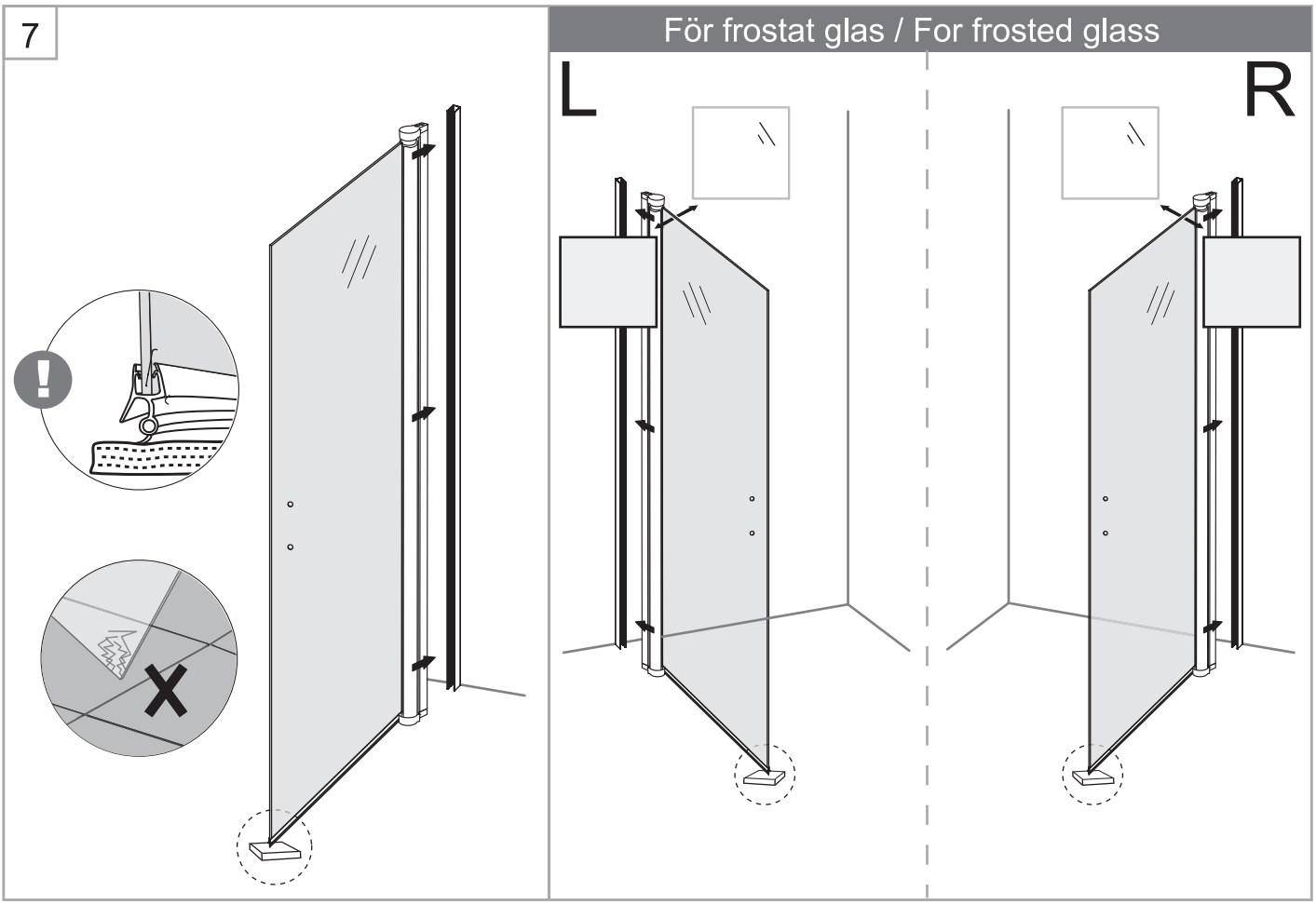
7
För frostat glas / For frosted glass
L
R

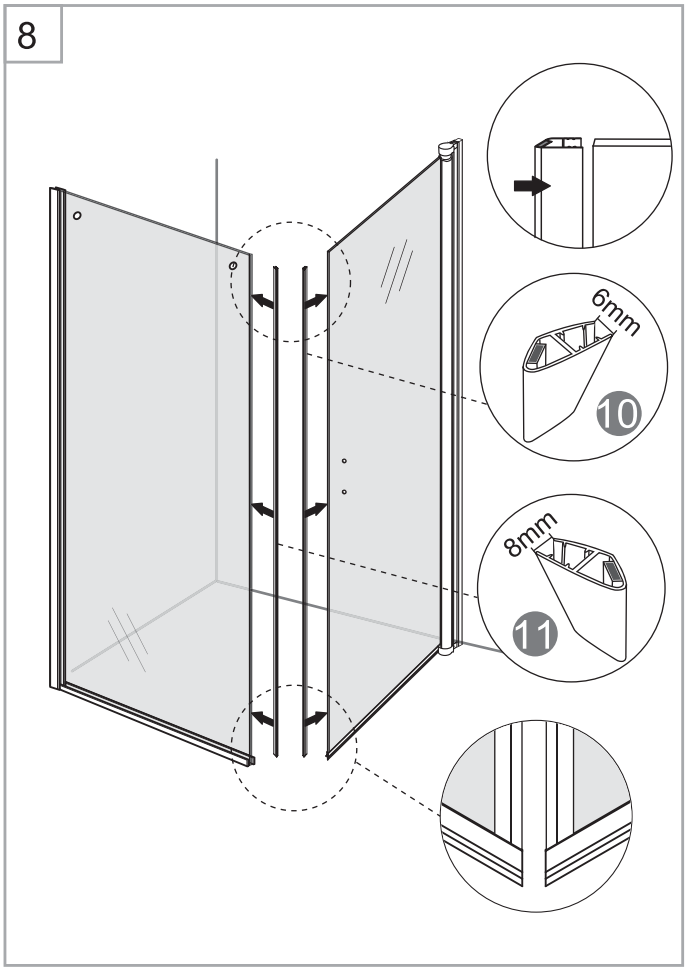
8
6mm
10
8mm
11

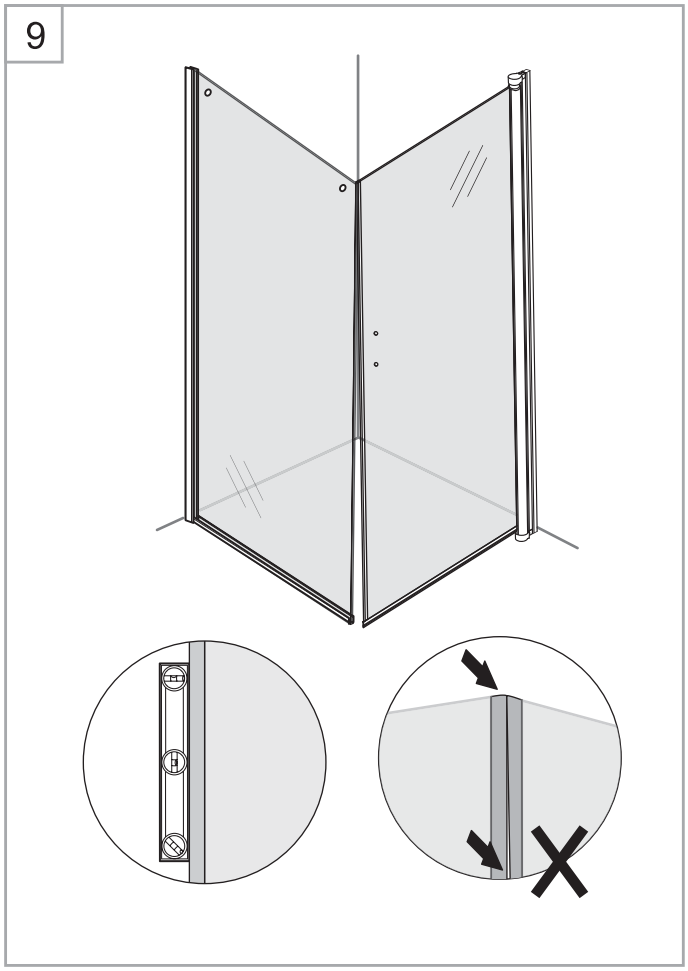
9

10

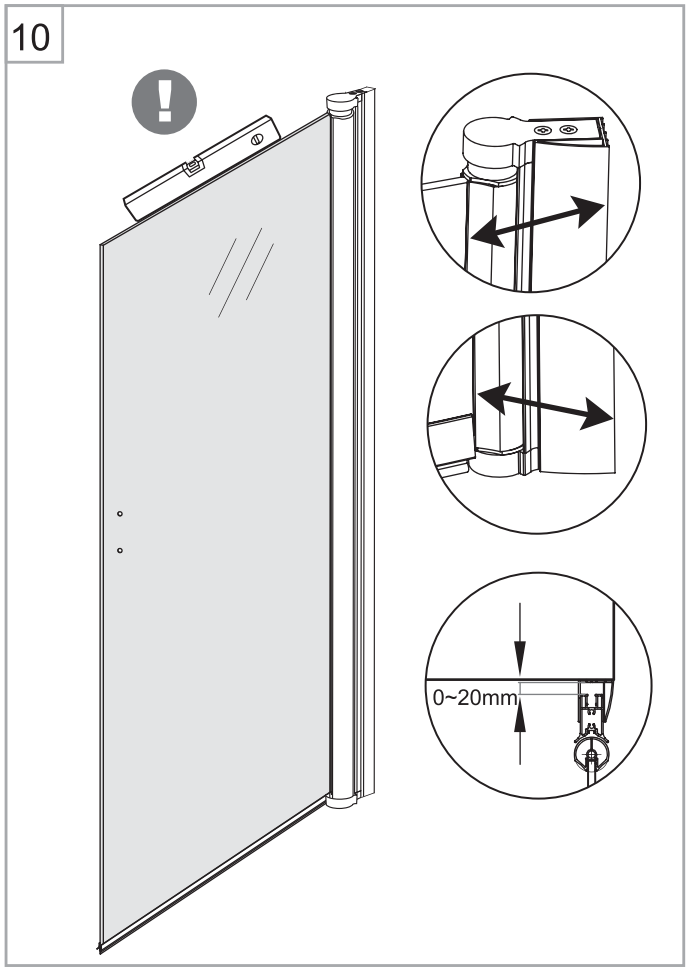

11

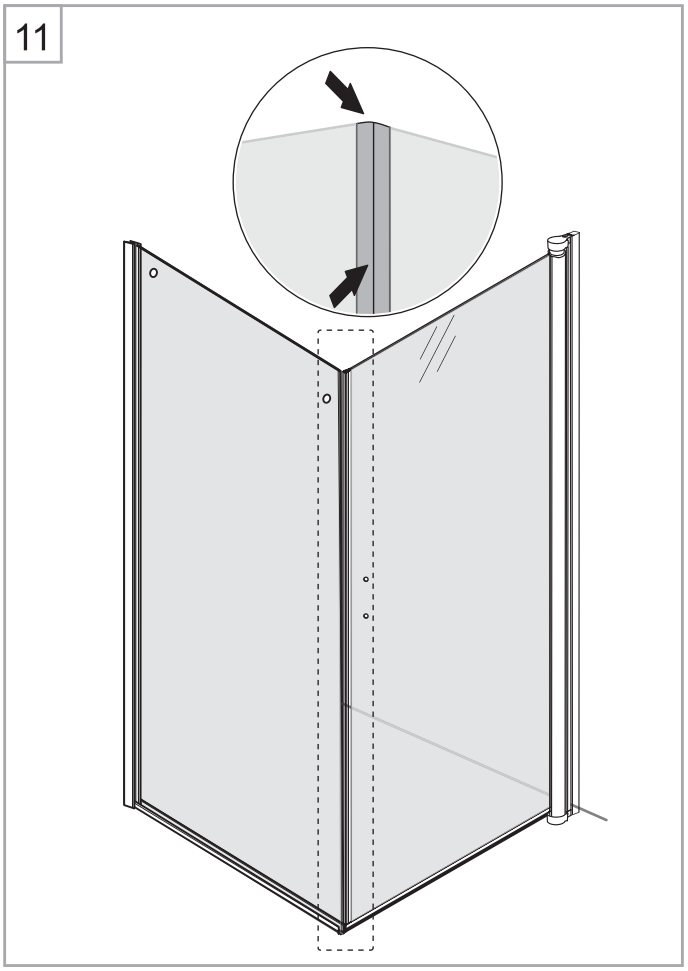

12

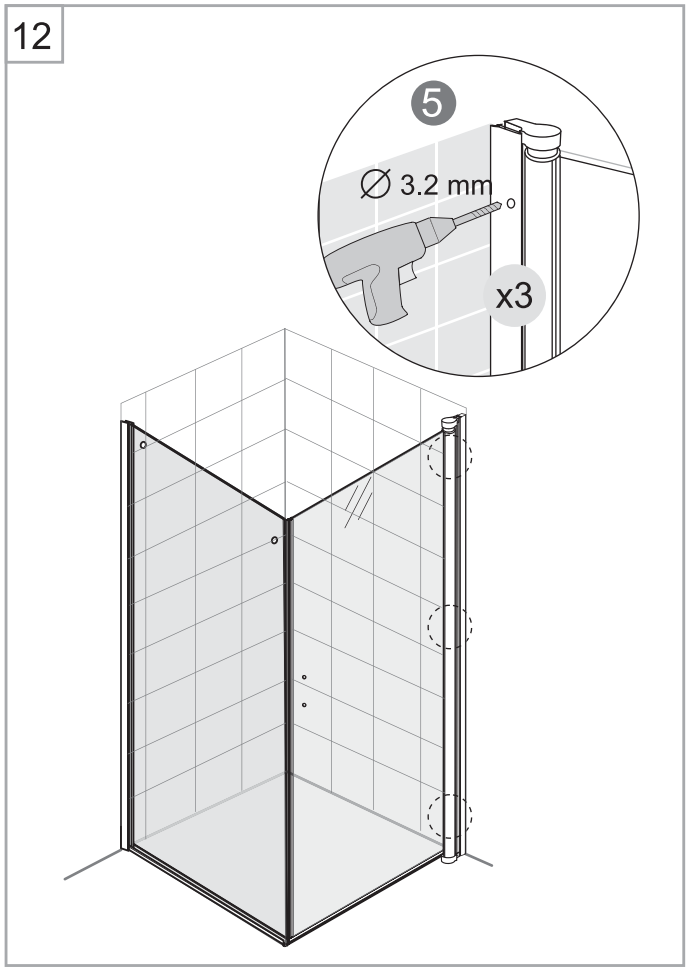

13

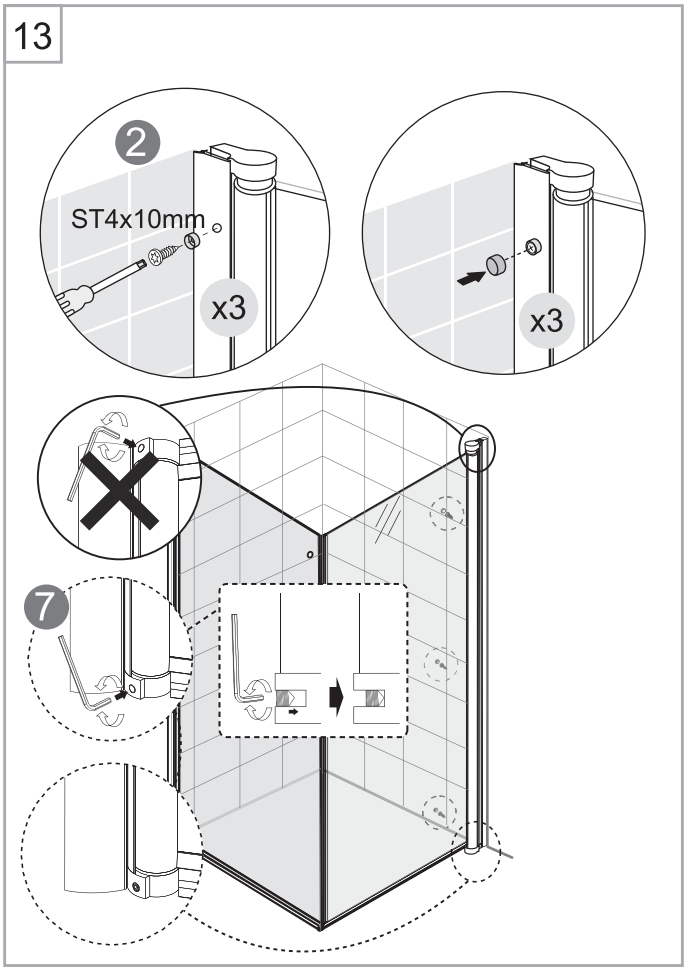

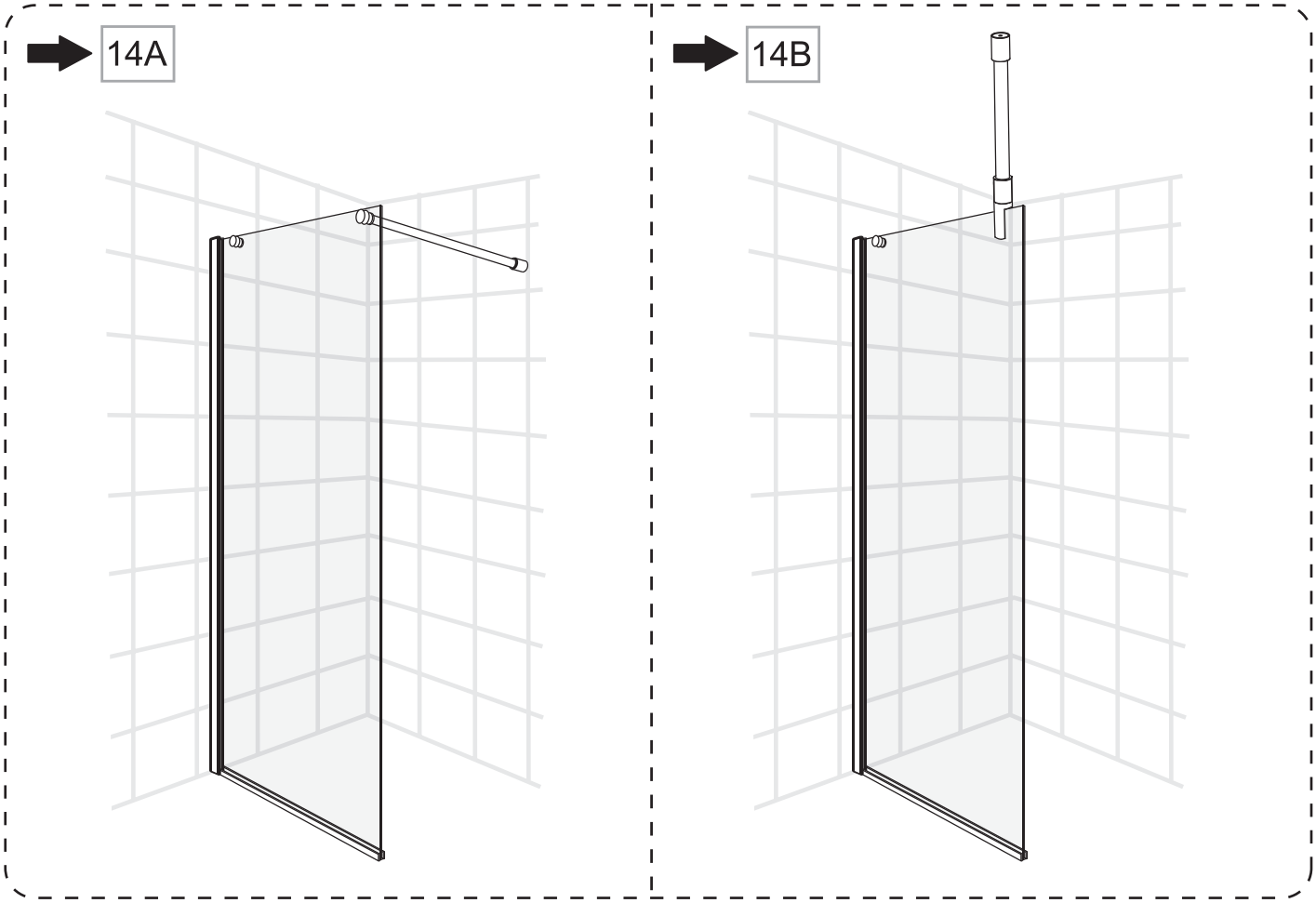
14A
14B

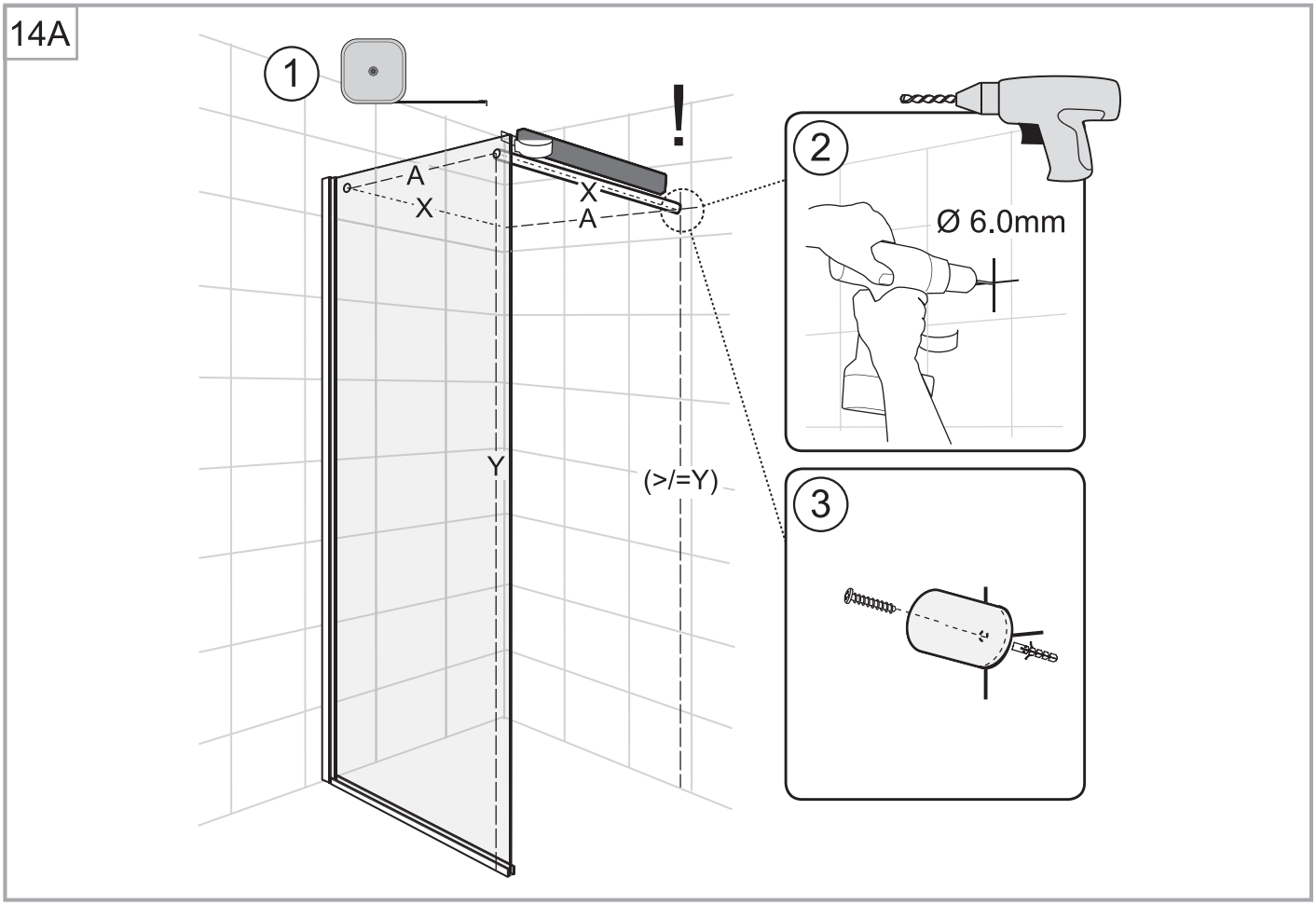
14A
1
!
A
X
X
A
Y
(>/=Y)
2
Ø 6.0mm
3

15A

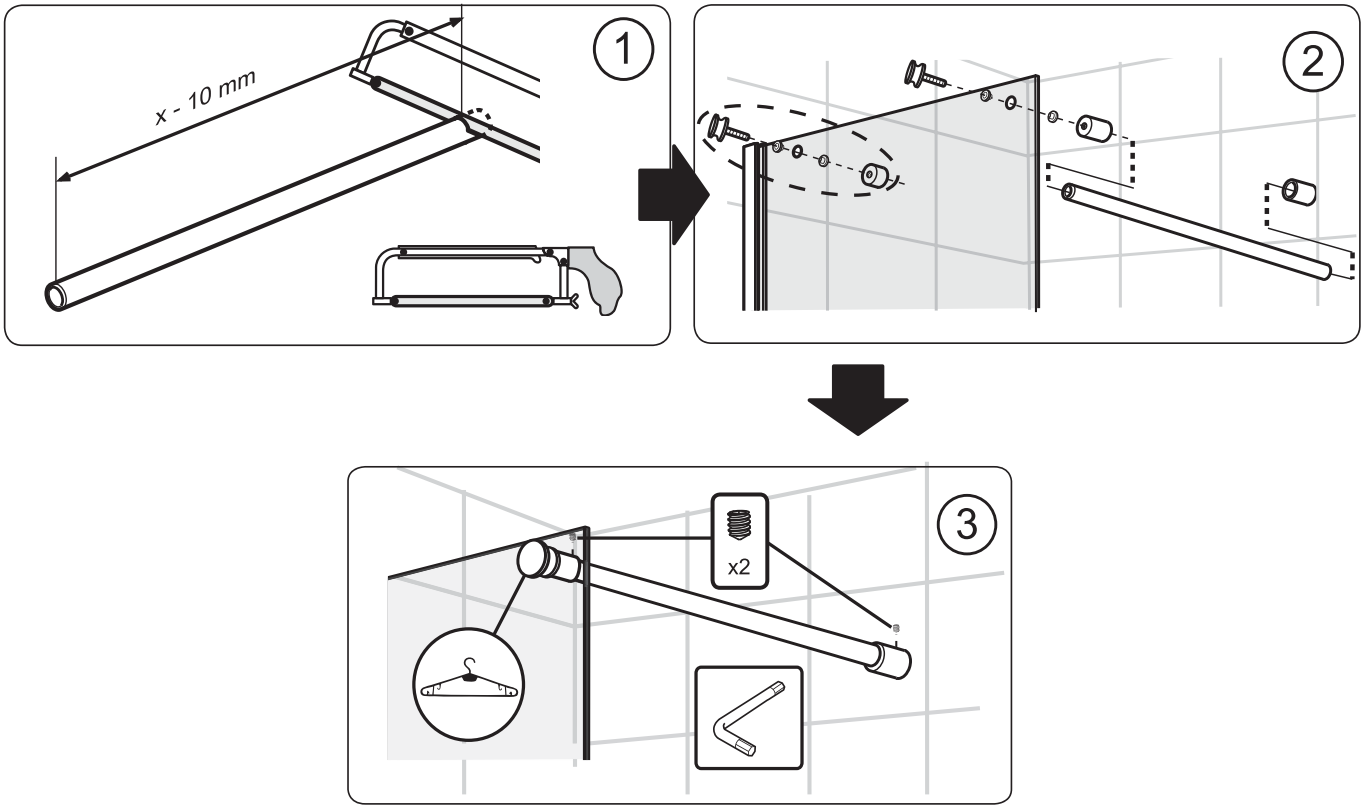

14B

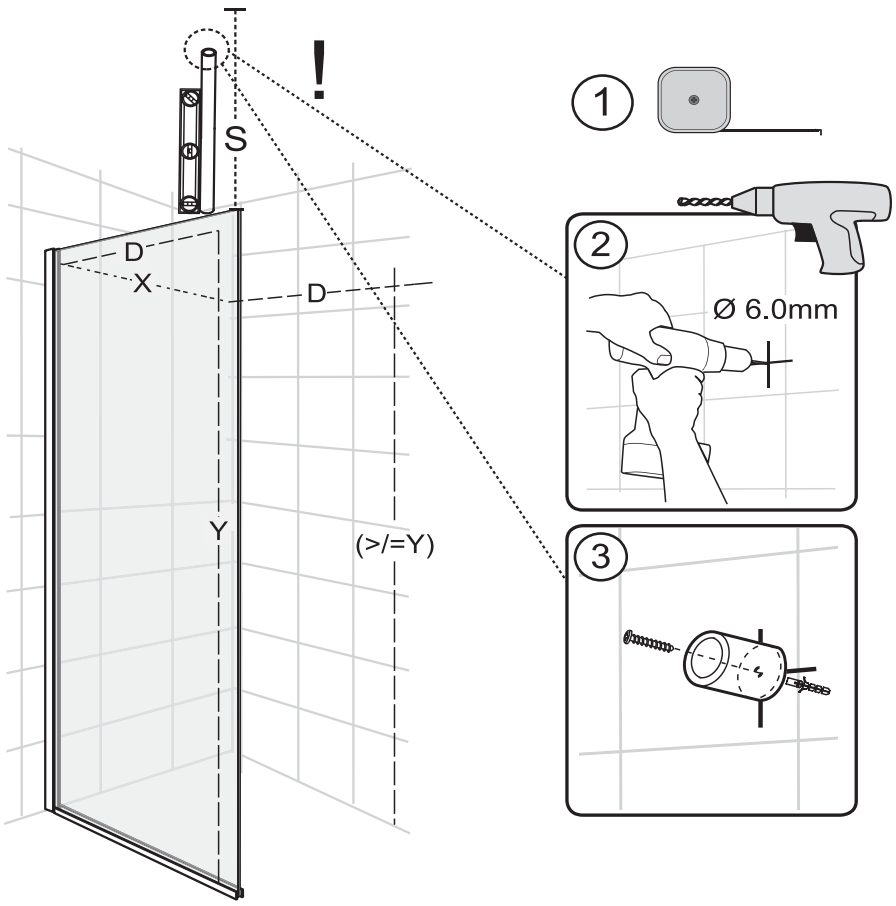

15B

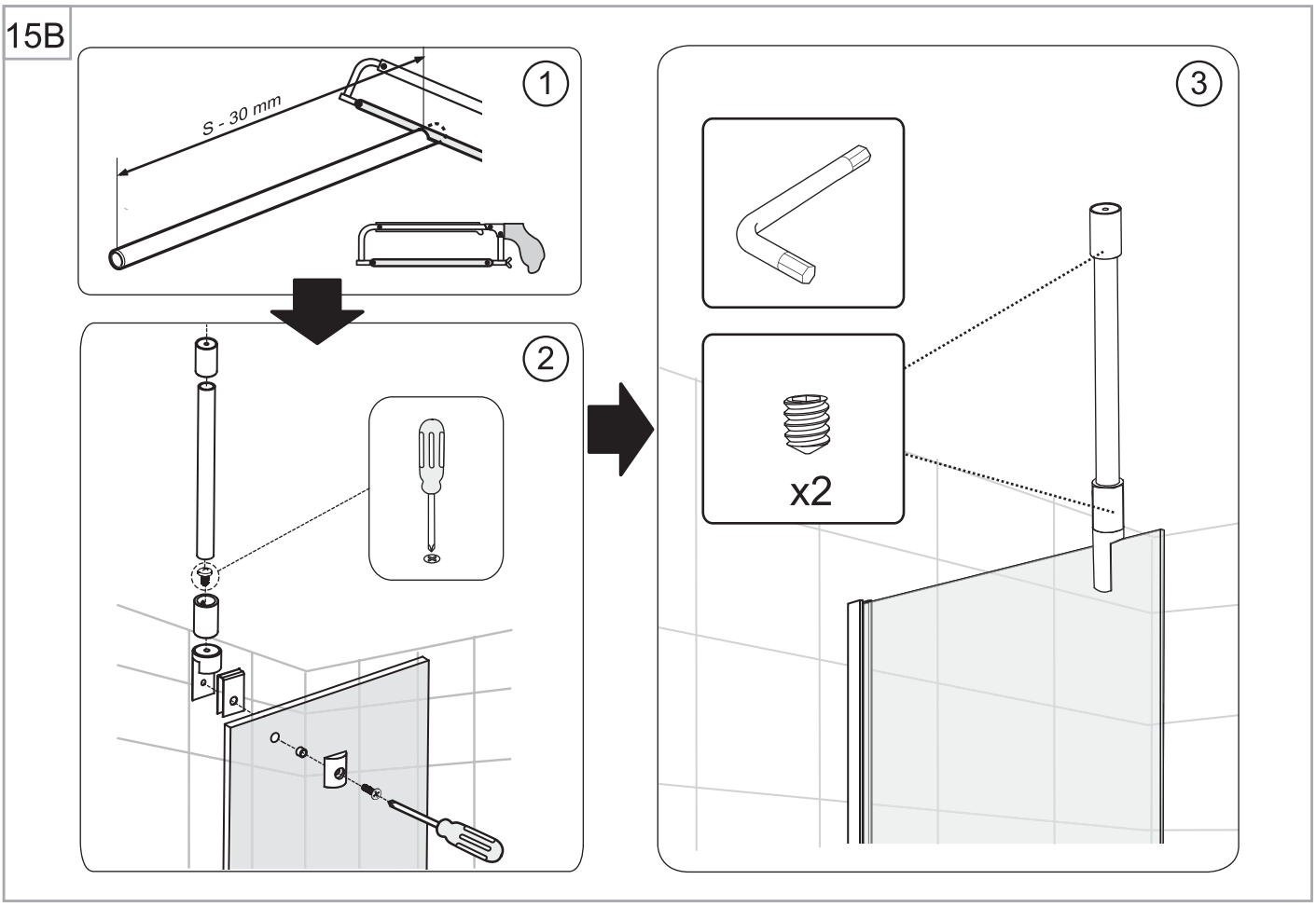

16

17

14A

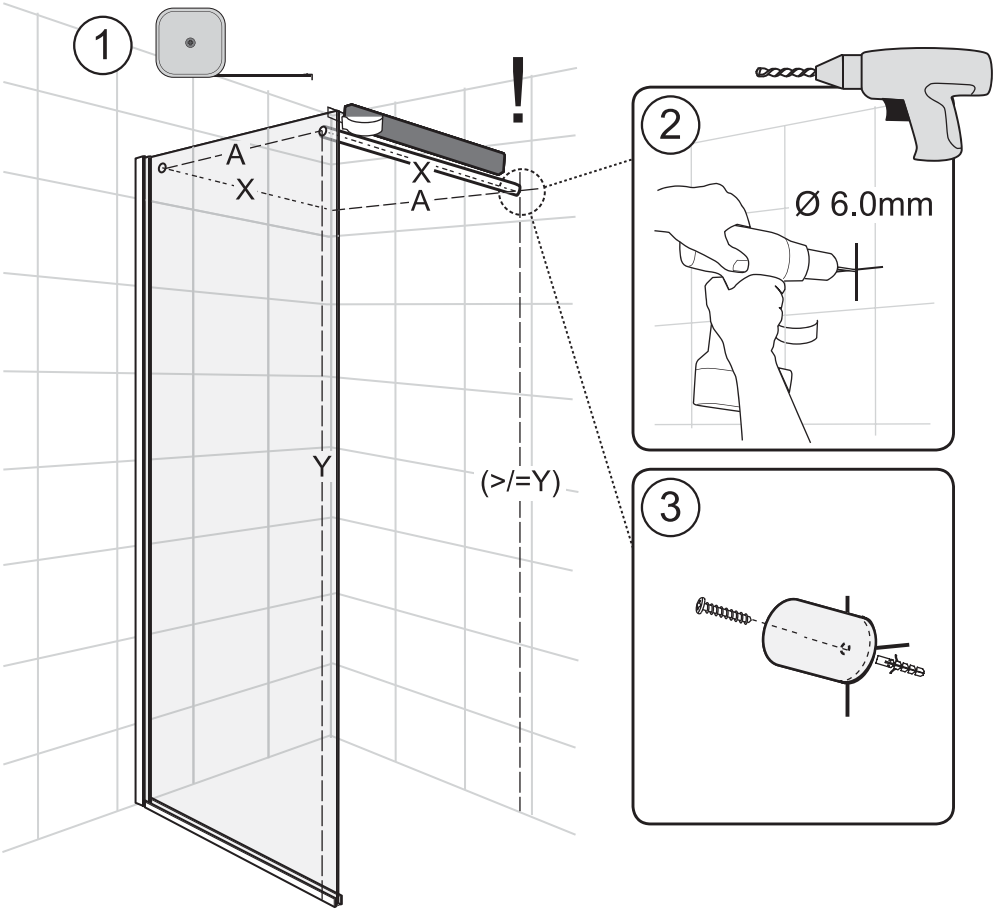

15A

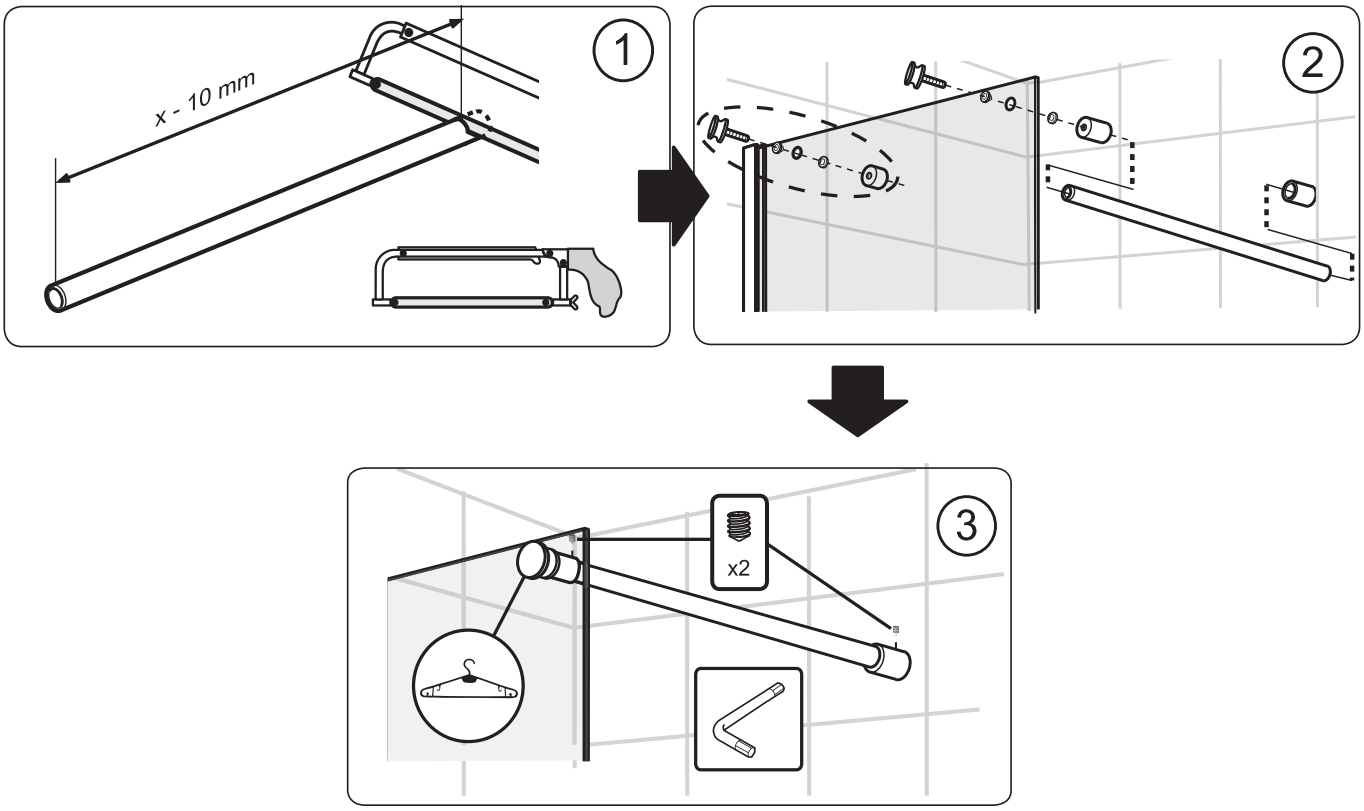

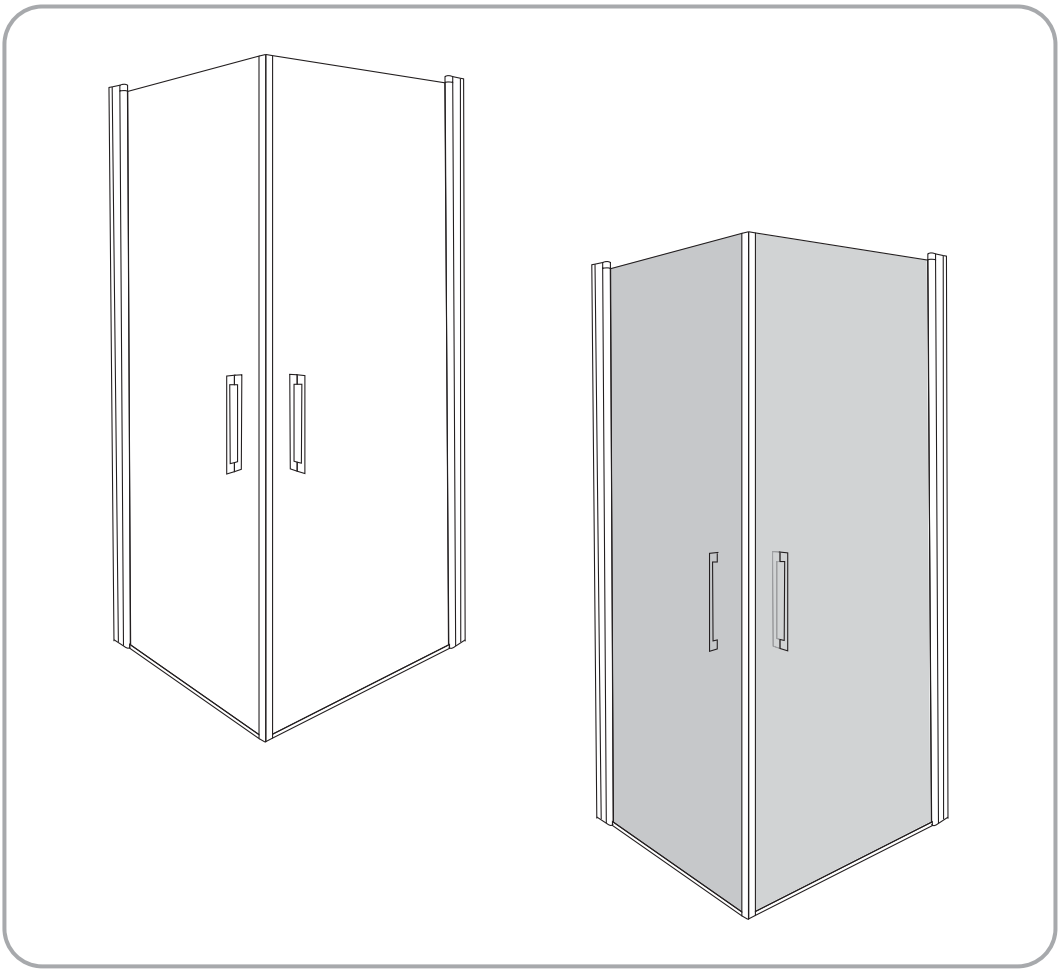

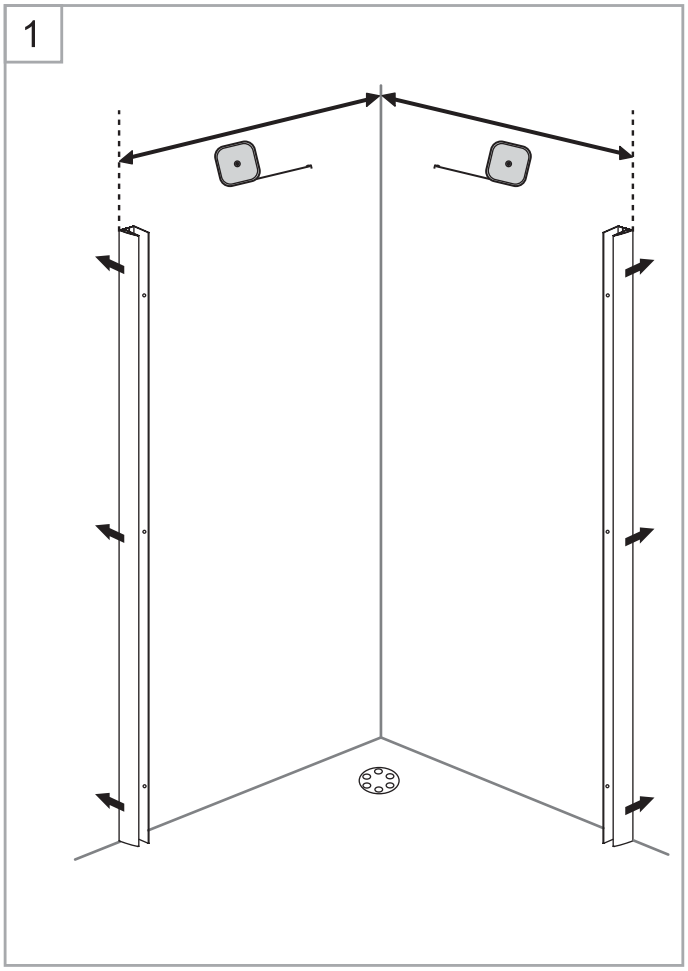
1

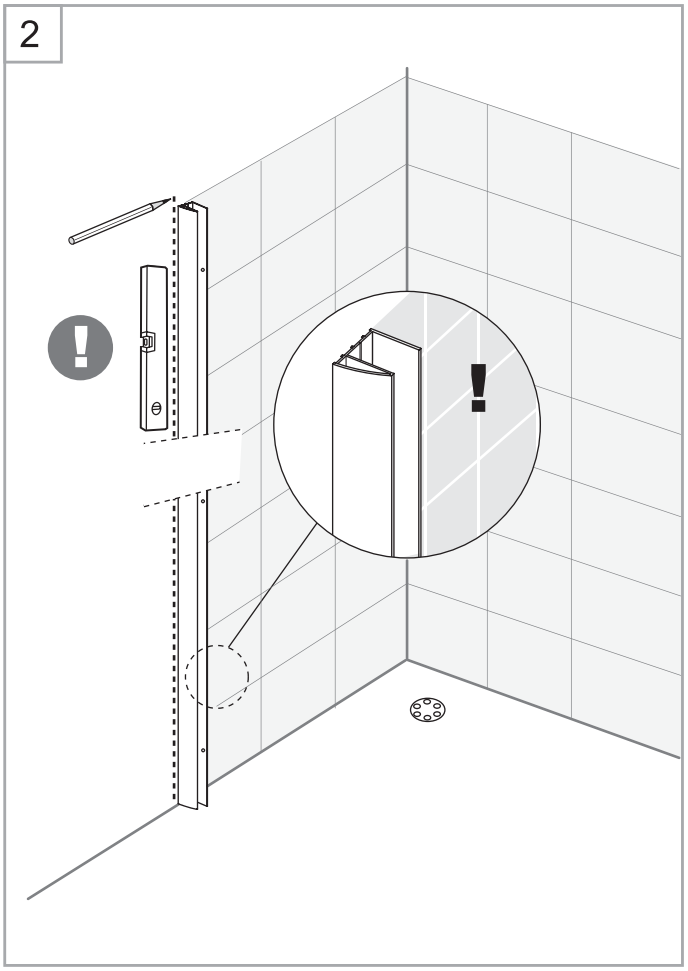
2
!
!

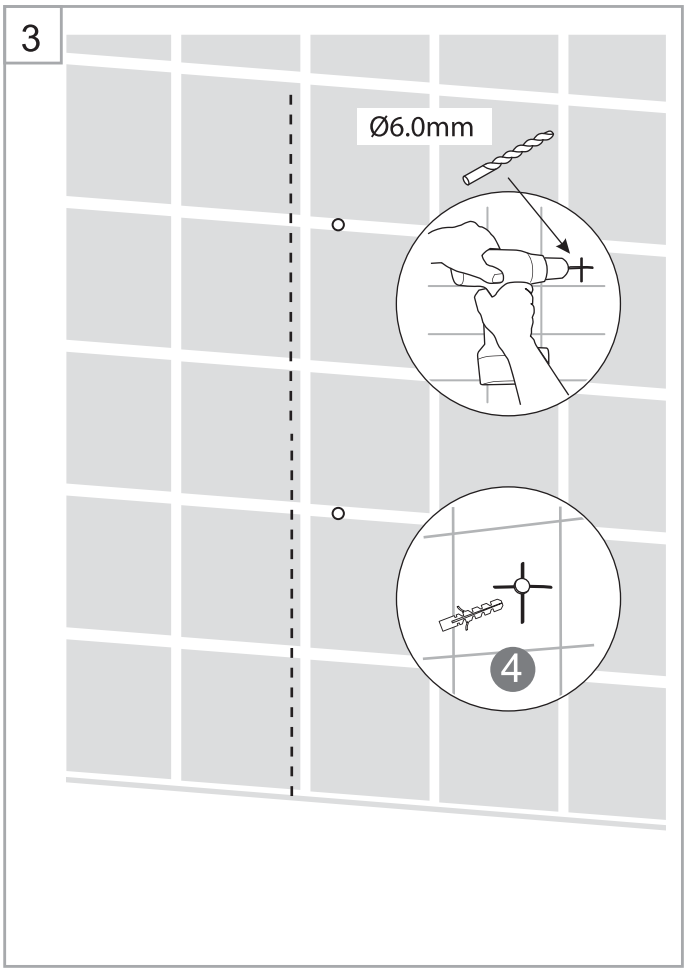
3
Ø6.0mm
4

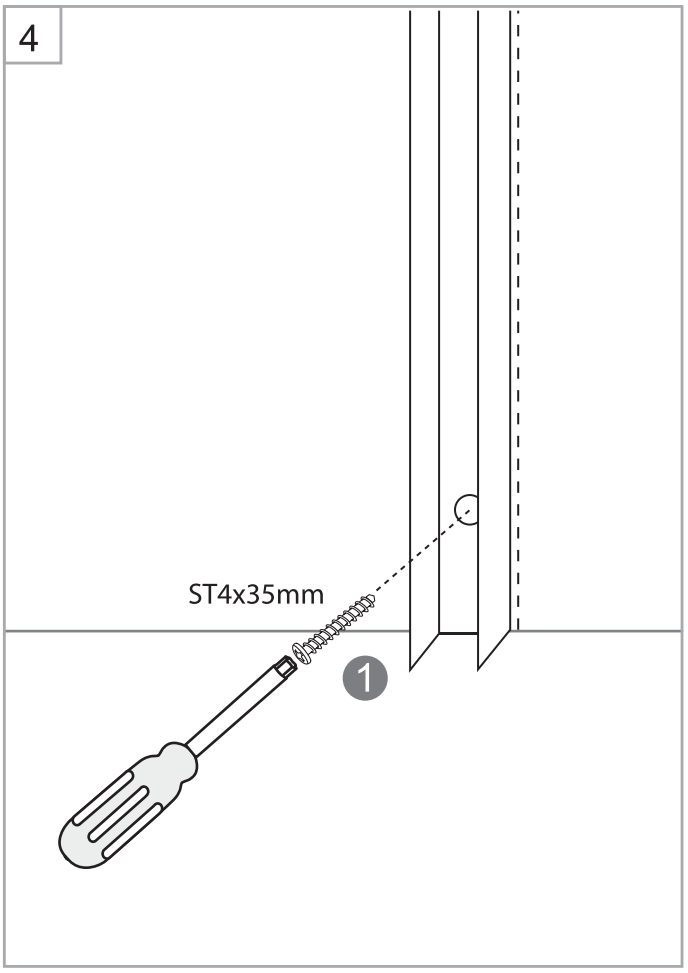
4
ST4x35mm
1

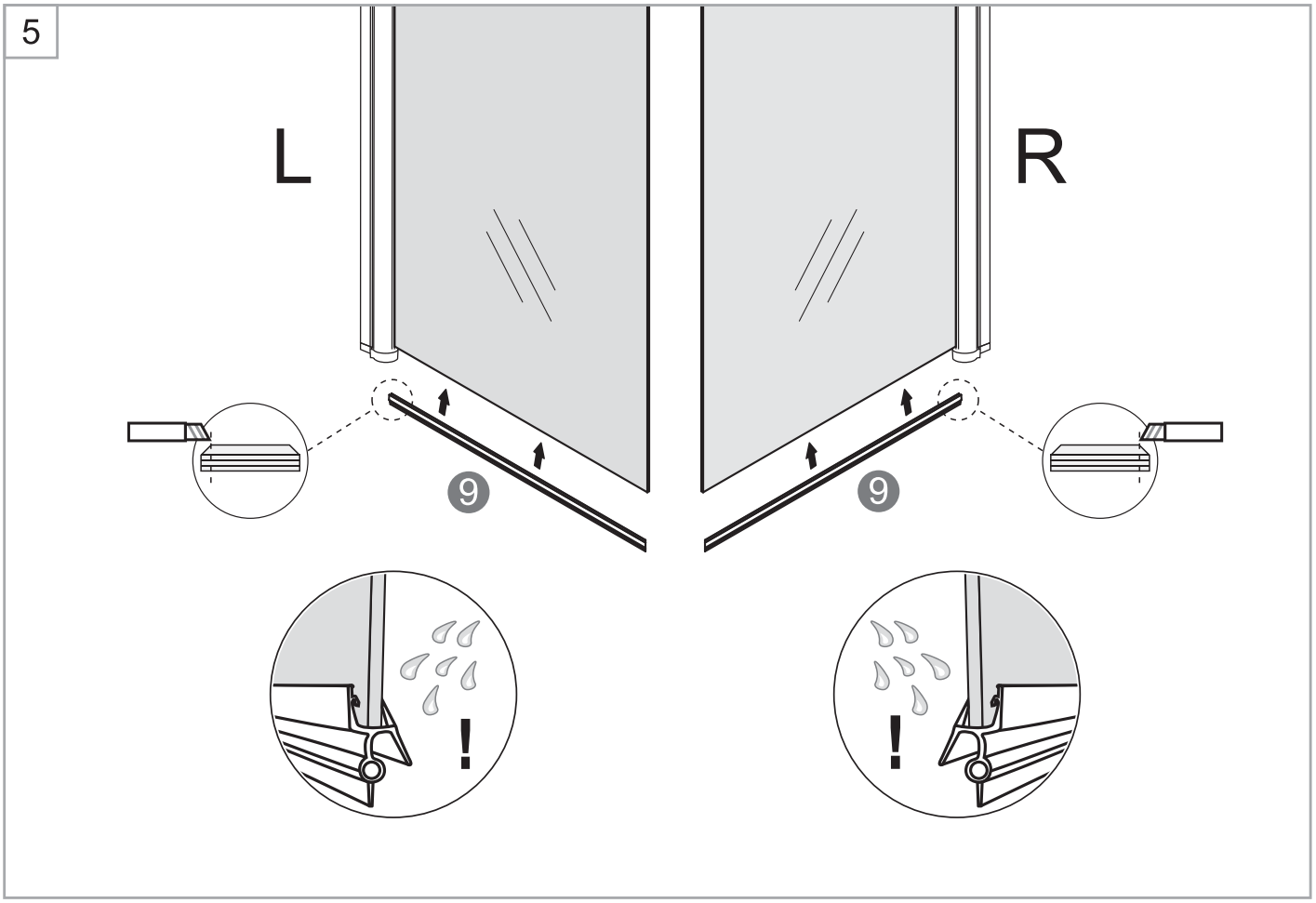
5
L
R
9
9
!
!

6

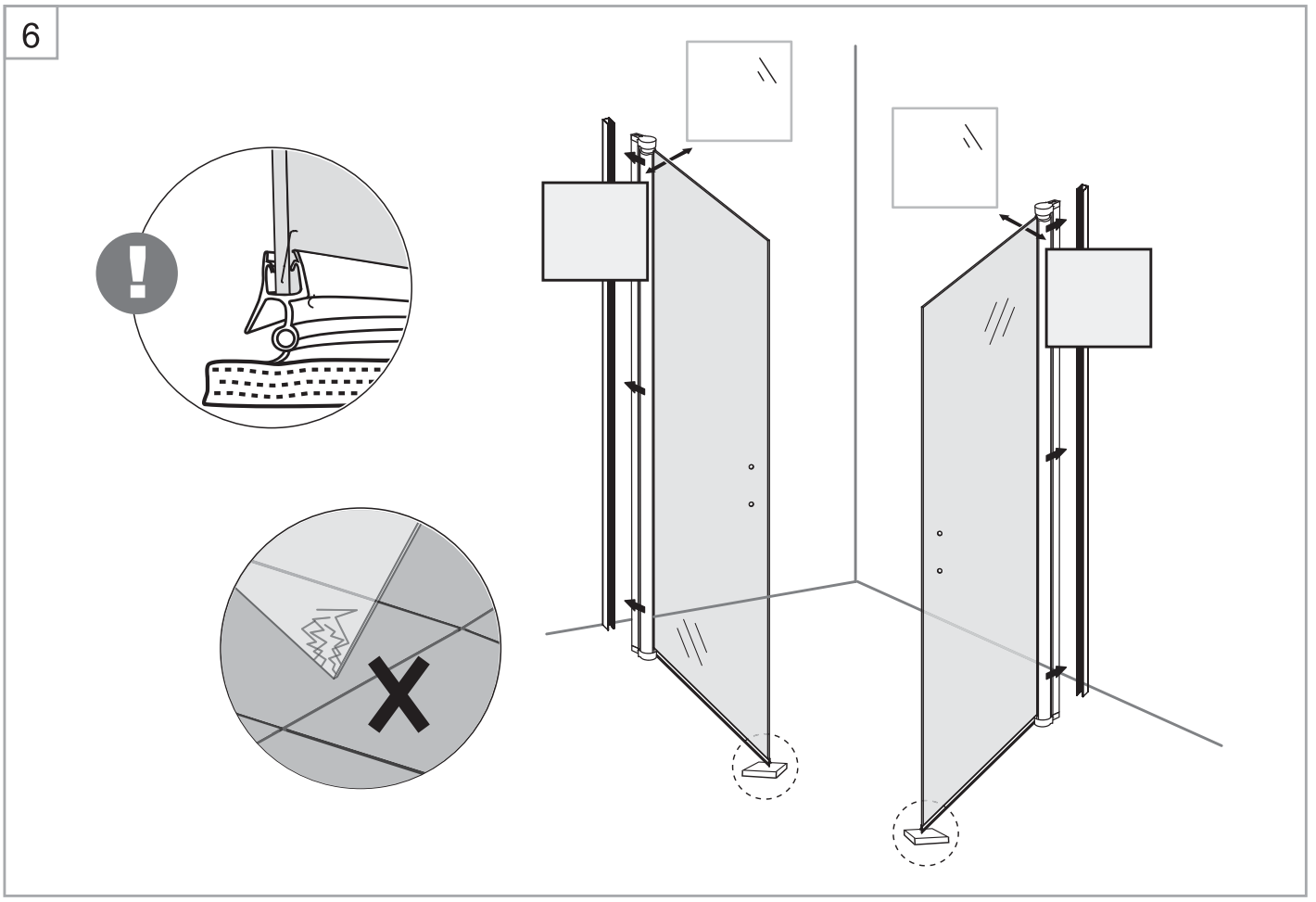

7

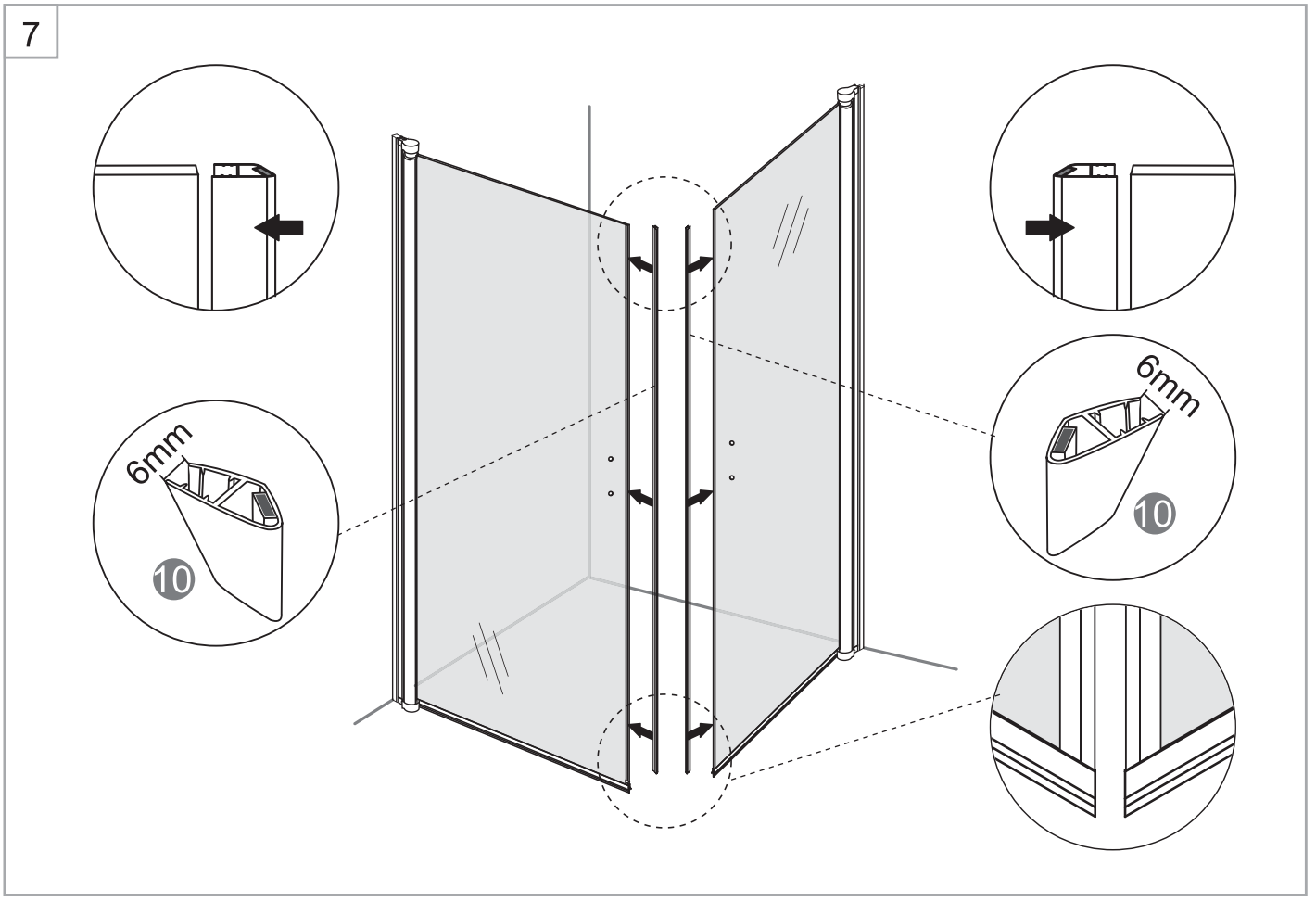

8

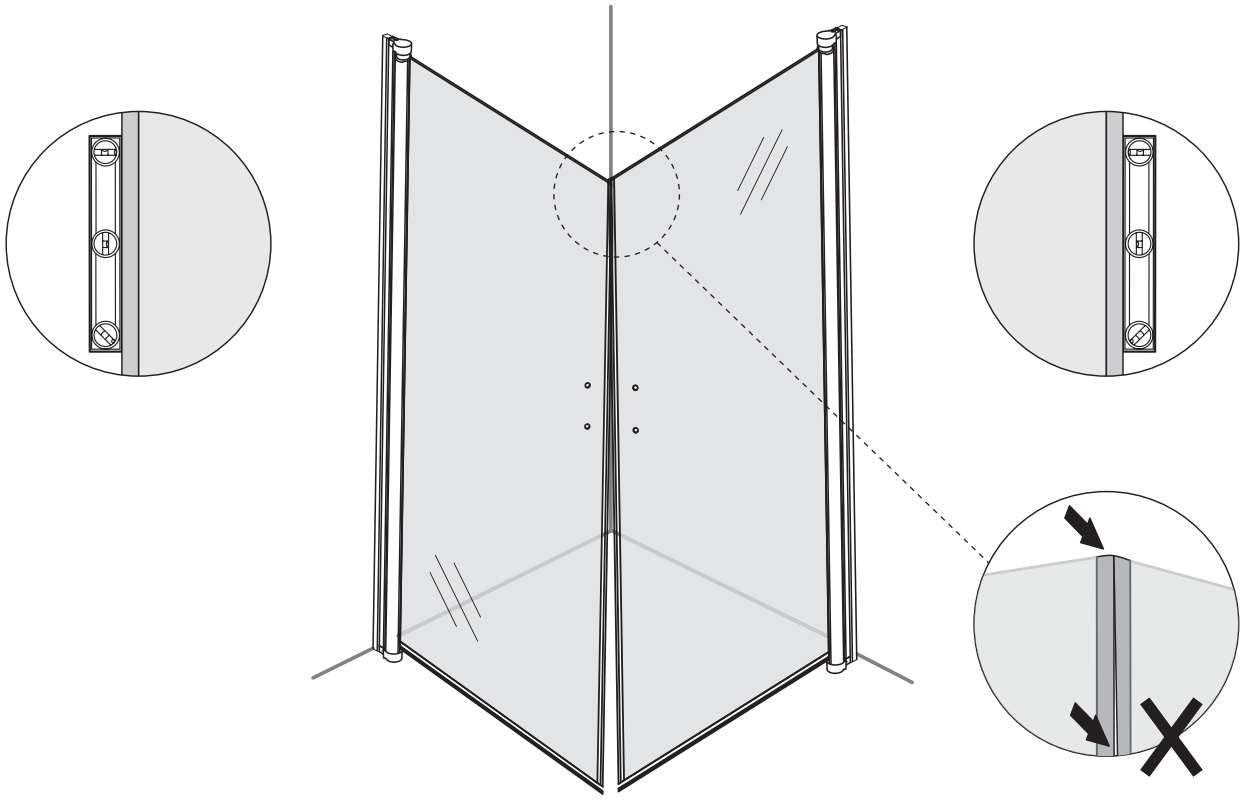

9

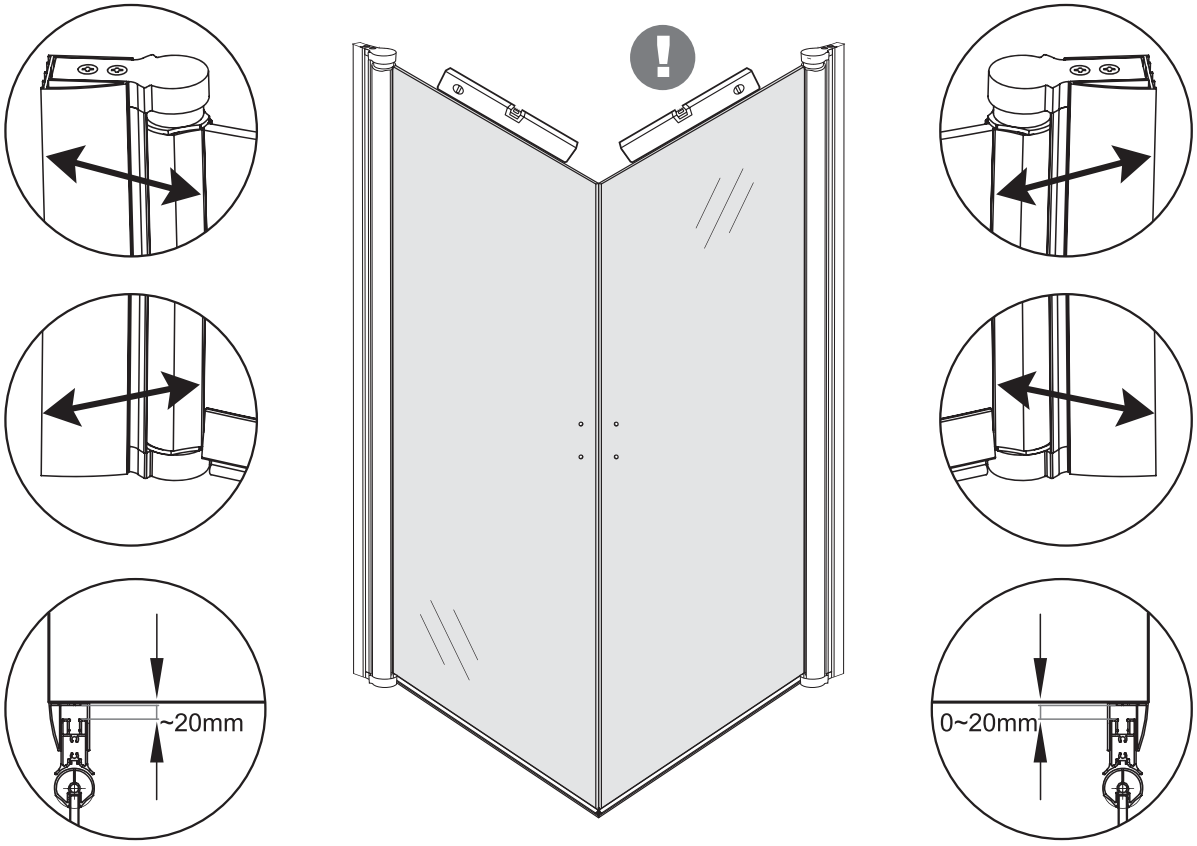

10

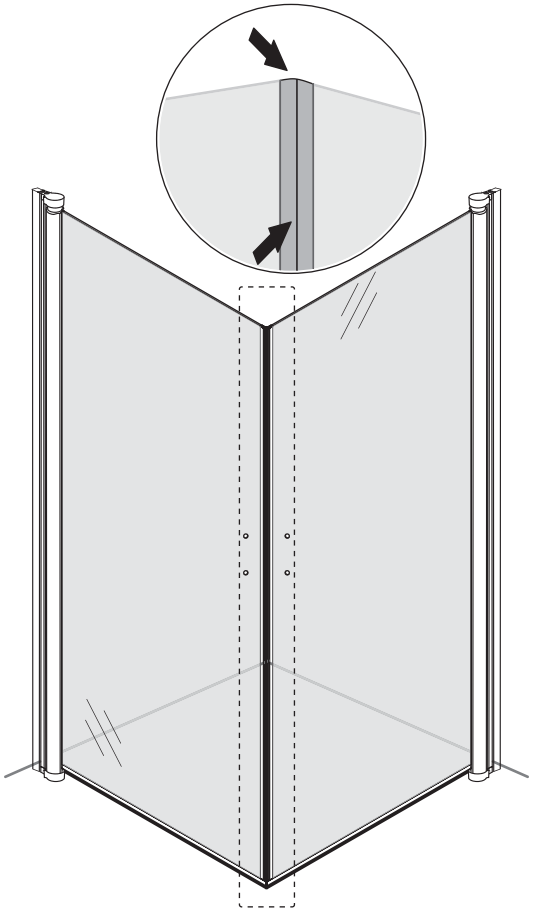

11

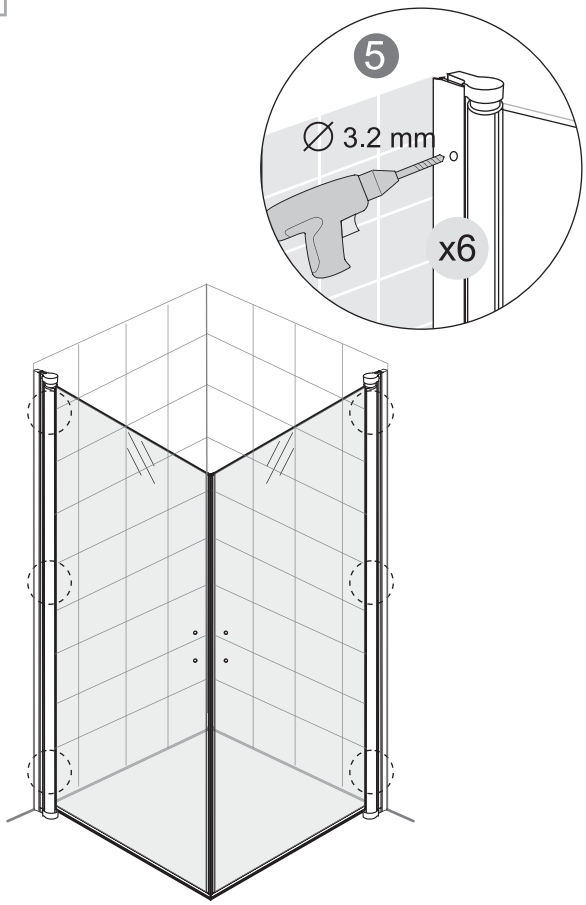

12

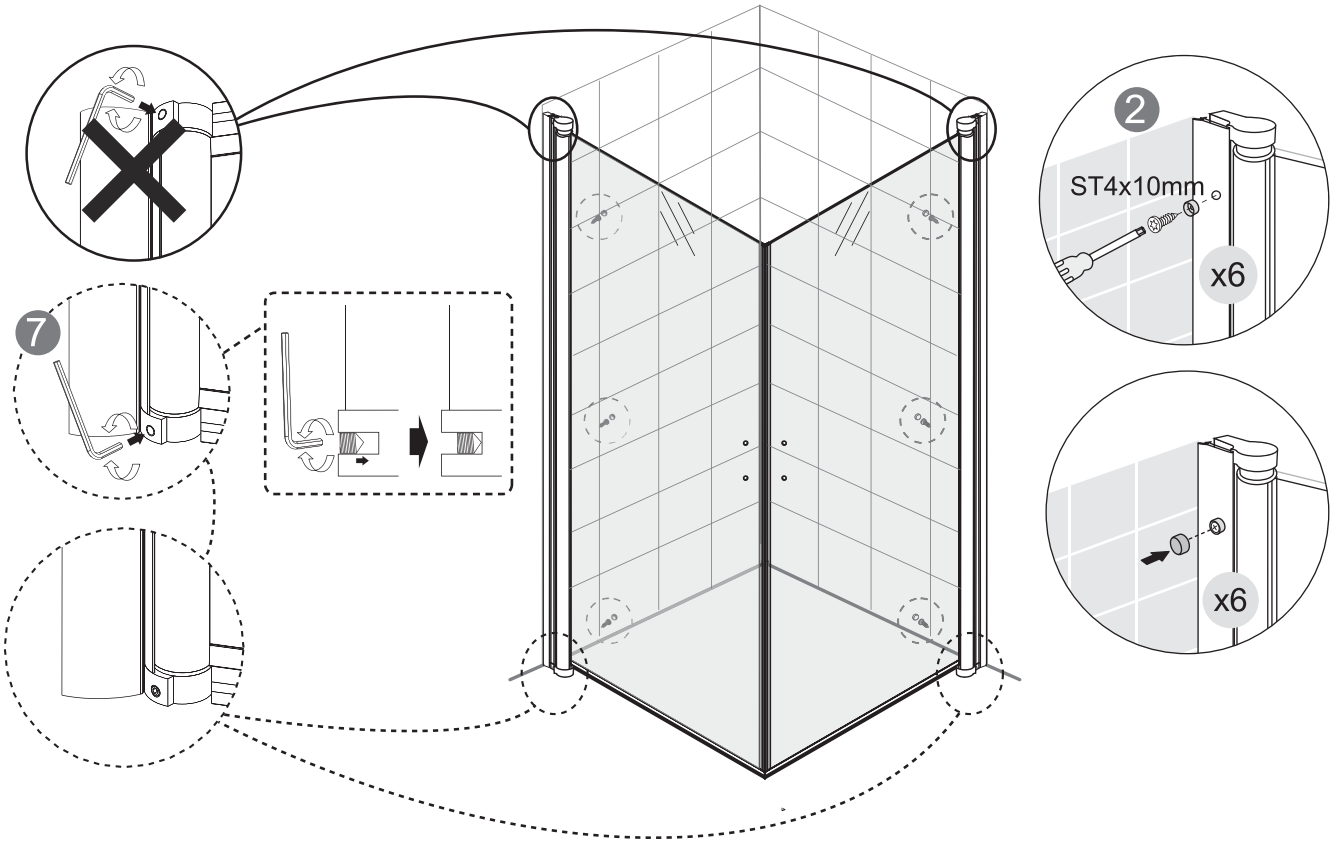

13

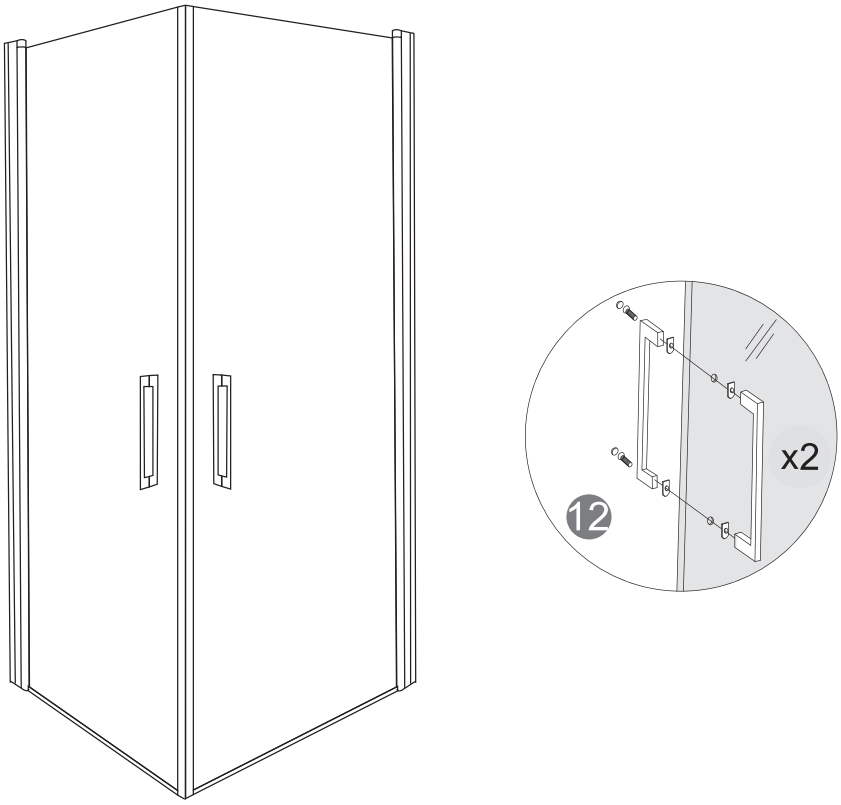

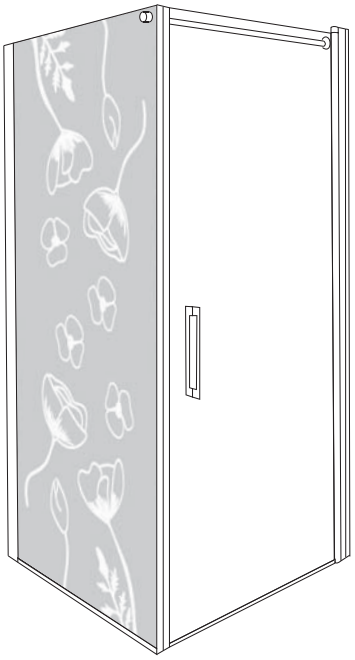

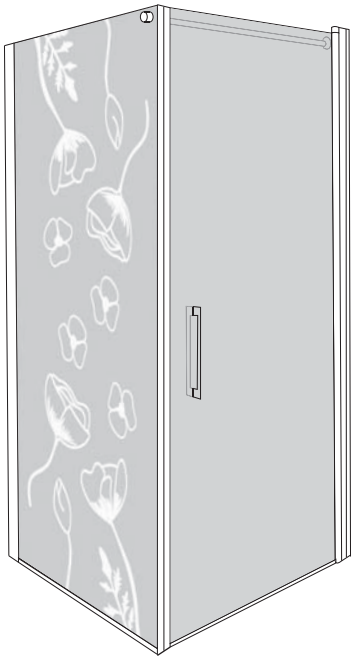

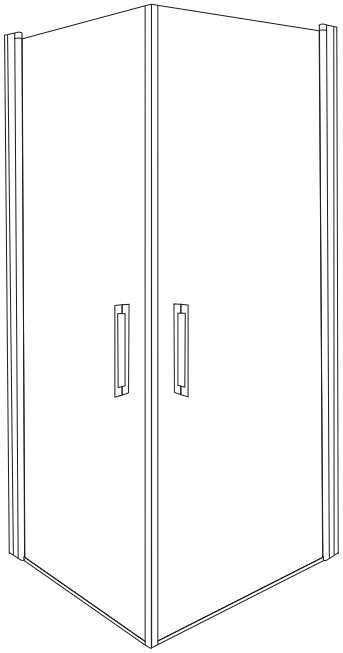

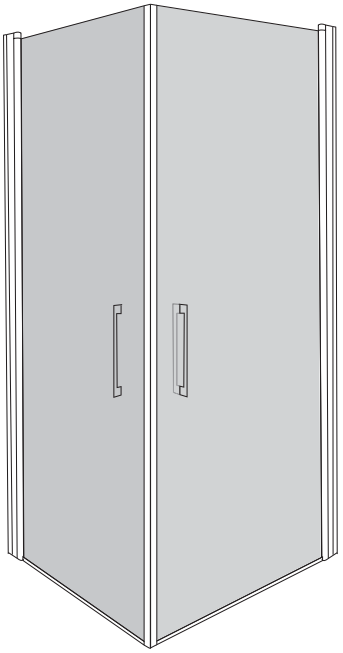

FROST CONCEPT

035 166430 SE
info@noro.se

020 7435740 FI
info@norokylpyhuone.fi

216 28860 NO
info@noro.se

702 52822 DK
info@noro.dk

Ver.007